数　量　総　括　表

工　種	種　別	細　別	形状・規格	単位	数　量	備考
布設工						
	給水管	ダクタイル鋳鉄管	GX形φ150	m	3.0	
	継手接合	G-LINK部	GX形φ150	口	3.0	
	フランジ接合	φ150		口	4.0	
	ポリエチレンスリーブ	φ150		m	1.0	
	定流量弁据付	φ150		箇所	1.0	
	逆止弁据付	φ150		箇所	1.0	
	既設管取外し	φ150		箇所	1.0	
	既設管切断	φ150		箇所	4.0	
管土工						
	A80-6型管土工	土被り0.8m	φ300mm	m	3.0	
	E-1型管土工	土被り2.1m	φ200mm	m	1.0	
	A80-3型管土工	土被り0.8m	φ150mm	m	1.0	
	A80-4型管土工	土被り0.8m	φ200mm	m	5.0	
	B110-4型管土工	土被り1.1m	φ200mm	m	2.0	
	3号組立人孔土工	土被り0.8m	φ150mm	箇所	1.0	

数　量　総　括　表

工　種	種　別	細　別	形状・規格	単位	数　量	備考
弁室設置工						
	鉄蓋(T-25)φ600	那新港ふ頭仕様		組	1.0	
	鉄蓋設置			組	1.0	
	調整リング	φ600×h50		組	1.0	
	無収縮モルタル	4cm/袋		組	1.0	
	組立人孔据付工	3号		箇所	1.0	
	床版斜壁	3号		箇所	1.0	
	管取付壁	3号-h1200		箇所	1.0	
	底版	3号		箇所	1.0	
	削孔	φ150		箇所	1.0	
	補強コンクリート	21-40-8		箇所	2.0	
	台座	21-40-8		箇所	2.0	
	基礎材	再生クラッシャーランRC-40	t=20cm	m3	0.7	

数　量　総　括　表

工　種	種　別	細　別	形状・規格	単位	数　量	備考
撤去工						
	既設管閉塞充填工	流動化改良土		m3	164.9	
	注入口	φ150		箇所	1	
	空気抜き口	φ150		箇所	1	
	注入口2	φ150		箇所	1	
	空気抜き口	φ200		箇所	1	
	空気抜き口2	φ150、φ100		箇所	1	
	注入口2	φ300		箇所	4	
	空気抜き口2	φ300		箇所	6	
	空気抜き口2	φ200		箇所	5	
	注入口2	φ200		箇所	4	
	撤去桝3	充填工 閉塞コン+流動化改良土		箇所	18	
	撤去桝4	充填工 閉塞コン+流動化改良土		箇所	12	
	撤去桝1	充填工 閉塞コン+流動化改良土		箇所	38	
	撤去桝5	充填工 閉塞コン+流動化改良土		箇所	33	
	撤去桝2	充填工 閉塞コン+流動化改良土		箇所	9	
	撤去桝6	充填工 閉塞コン+流動化改良土		箇所	7	
	撤去桝7	充填工 閉塞コン+流動化改良土		箇所	1	

数　量　総　括　表

工　種	種　別	細　別	形状・規格	単位	数　量	備考
資材						
	GX)継輪	φ150		個	1.0	
	GX)G-LINK	φ150		個	3.0	
	GX)異形管接合部品	φ150		箇所	2.0	
	GX)切管挿口リング	φ150		箇所	1.0	
	GX-F)短管1号	φ150×90L7.5K		個	2.0	
	F)伸縮管	φ150 7.5K		個	1.0	
	F)定流量弁	φ150 7.5K		個	1.0	
	F)逆止弁	φ150 7.5K		個	1.0	
	F)フランジ接合部品	φ150 7.5K		個	4.0	
技術管理	通水試験	給水車		日	1	
安全対策	交通誘導員	B　2人		日	12	

数　量　内　訳　表

工　種	細　別	計　　算　　式	数　量	単 位
布設工				
給水管	GX形φ150 ダクタイル鋳鉄管	3.00	3.00	m
継手接合	GX形φ150 G-LINK部	3.00	3.00	口
フランジ接合	φ150	4.00	4.00	口
ポリエチレンスリーブ	φ150	0.355 + 0.595	0.95	m
定流量弁据付	φ150	1.00	1.00	箇所
逆止弁据付	φ150	1.00	1.00	箇所
既設管取外し	φ150	1.00	1.00	箇所
既設管切断	φ150	4.00	4.00	箇所
管土工				
A80-6型管土工	φ300mm 土被り0.8m	1.00 + 1.00 + 1.00	3.00	m
E-1型管土工	φ200mm 土被り2.1m	1.00	1.00	m
A80-3型管土工	φ150mm 土被り0.8m	1.00	1.00	m
A80-4型管土工	φ200mm 土被り0.8m	1.00 + 1.00 + 1.00 + 1.00 + 1.00	5.00	m
B110-4型管土工	φ200mm 土被り1.1m	1.00 + 1.00	2.00	m
3号組立人孔土工	φ150mm 土被り0.8m	1.00	1.00	箇所

数　量　内　訳　表

工　種	細　別	計　　算　　式	数　量	単 位
弁室設置工				
鉄蓋(T-25)φ600	那新港ふ頭仕様	1.00	1.00	組
鉄蓋設置		1.00	1.00	組
調整リング	φ600×h50	1.00	1.00	組
無収縮モルタル	4cm/袋	1.00	1.00	組
組立人孔据付工	3号	1.00	1.00	箇所
床版斜壁	3号	1.00	1.00	箇所
管取付壁	3号-h1200	1.00	1.00	箇所
底版	3号	1.00	1.00	箇所
削孔	φ150	1.00	1.00	箇所
補強コンクリート	21-40-8	2.00	2.00	箇所
台座	21-40-8	2.00	2.00	箇所
基礎材	t=20cm 再生クラッシャーランRC-40	1.85　×　1.85　×　0.20	0.68	m3

数　量　内　訳　表

工　種	細　別	計　　算　　式	数　量	単 位
撤去工				
既設管閉塞充填工	延長 φ75	13.90 ＝ 13.90 m		
	φ100	20.65 ×(7.00 + 3.00)+ 102.58 + 8.90 ×(2.00 + 3.00 + 5.00		
		+ 3.00 + 3.00 + 7.00 + 7.00) + 20.05 × 2.00 + 20.05 + 13.90		
		× 2.00 + 13.90 × 4.00 ＝ 719.63 m		
	φ150	56.20 + 85.36 + 101.48 + 107.07 ＝ 350.11 m		
	φ200	104.40 + 152.16 + 143.46 + 132.28 + 80.54 + 180.58 + 42.74 + 38.96		
		183.56 + 91.73 + 129.27 + 99.00 + 100.95 + 147.39 + 52.11 + 37.24		
		+ 162.27 + 169.20 + 8.45 + 8.45 ＝ 2064.74 m		
	φ300	4.59 + 155.30 + 11.90 + 48.39 + 129.86 + 8.43 + 131.36 + 40.94		
		+ 34.40 + 6.03 + 115.86 + 159.55 + 51.14 + 14.22 + 68.60 + 56.34		
		+ 52.32 + 88.27 + 69.88 ＝ 1247.38 m	4395.8	m
	φ75	13.90 × π/4 × 0.075 ^2 ＝ 0.06 m3		
	φ100	719.63 × π/4 × 0.10 ^2 ＝ 5.65 m3		
	φ150	350.11 × π/4 × 0.15 ^2 ＝ 6.19 m3		
	φ200	2064.74 × π/4 × 0.20 ^2 ＝ 64.87 m3		
	φ300	1247.38 × π/4 × 0.30 ^2 ＝ 88.17 m3		
	流動化改良土	0.06 + 5.65 + 6.19 + 64.87		
		+ 88.17	164.94	m3

数　量　内　訳　表

工　種	細　別	計　算　式	数　量	単 位
注入口	φ150	1 + +	1	箇所
空気抜き口	φ150	1 + +	1	箇所
注入口2	φ150	1	1	箇所
空気抜き口	φ200	1	1	箇所
空気抜き口2	φ150、φ100	1	1	箇所
注入口2	φ300	1 + 1 + 1 + 1	4	箇所
空気抜き口2	φ300	1 + 1 + 1 + 1 + 1	6	箇所
空気抜き口2	φ200	1 + 1 + 1 + 1 + 1	5	箇所
注入口2	φ200	1 + 1 + 1 + 1 + 1	4	箇所
撤去桝3	充填工 閉塞コン+流動化改良土	7 + 3 + 1 + 4 + 2 + 1	18	箇所
撤去桝4	充填工 閉塞コン+流動化改良土	7 + 3 + 2	12	箇所
撤去桝1	充填工 閉塞コン+流動化改良土	2 + 5 + 7 + 6 + 14 + 3 + 1	38	箇所
撤去桝5	充填工 閉塞コン+流動化改良土	5 + 5 + 6 + 14 + 2 + 1	33	箇所
撤去桝2	充填工 閉塞コン+流動化改良土	1 + 5 + 2 + 1	9	箇所
撤去桝6	充填工 閉塞コン+流動化改良土	2 + 5	7	箇所
撤去桝7	充填工 閉塞コン+流動化改良土	1	1	箇所

数　量　内　訳　表

工　種	細　別	計　　算　　式	数　量	単 位
資材				
GX)継輪	φ150	1.00	1.00	個
GX)G-LINK	φ150	3.00	3.00	個
GX)異形管接合部品	φ150	2.00	2.00	箇所
GX)切管挿口リング	φ150	1.00	1.00	箇所
GX-F)短管1号	φ150×90L7.5K	2.00	2.00	個
F)伸縮管	φ150 7.5K	1.00	1.00	個
F)定流量弁	54m3/h設定 φ150 7.5K	1.00	1.00	個
F)逆止弁	φ150 7.5K	1.00	1.00	個
F)フランジ接合部品	φ150 7.5K	4.00	4.00	個
技術管理				
通水試験	給水車 φ150：1000～1500	φ150　3.00 m　1250 m　0.002 呼び径　実施距離 ÷ 1日当り = 日	0	日
安全対策				
交通誘導員	B　1人/日	12	12	日

数　量　内　訳　表

工　種	細　別	計　　算　　式	数　量	単 位
		交通誘導警備員		
充填工	管閉塞 流動化改良土	(m3/日)【実務必携P185】 164.94 ÷ 20 ＝ 9 日		
準備工		30		
管布設工		3		
充填工		9		
後片付け		20		
	小計	3 + 9 = 12		
	合計	12	12	日
交通誘導員	B	日 人 12 × 1 = 12	12	人
工期算定		稼働率 準備 後片付け 12 ÷ 0.58 + 30 + 20	71	日
		71 ÷ 30	2	月

数　量　計　算　書

土工	φ	D	W	h	h1	H
80-1型	75	89	550	800	0	889
80-2型	100	118	550	800	0	918
80-3型	150	169	550	800	0	969
80-4型	200	220	600	800	0	1020
80-5型	250	272	650	800	0	1072
80-6型	300	323	700	800	0	1123

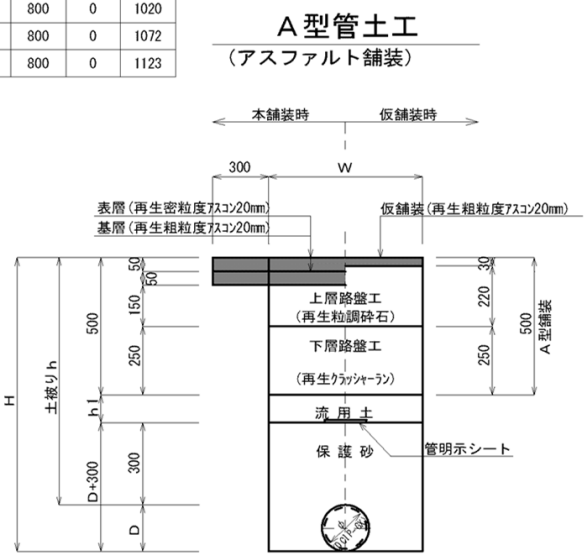

管材	A80-3型管土工
管径φ	0.150 m
管厚t	0.010 〃
管外径D	0.169 〃
掘削長L	1.00 〃
掘削幅W	0.550 〃
土被りh	**0.800** 〃
保護砂	0.300 〃
掘削深H	**0.969** 〃
管面積a	0.020 m2
D+300	0.469 m
埋戻材厚h1	**0.000** 〃
下層厚h3	0.250 〃
上層厚h4	0.220 〃
仮舗装厚h5	0.030 〃
本舗装厚h6	0.100 〃
W+(0.3+0.3)	1.150 〃
L+(0.3+0.3)	1.600 〃
管1本	5.000 〃
掘削	素掘り

名　称	規　格	計　算　式	数　量	単位
		A80-3型管土工 φ 150 DP 800 1.0 m	当たり	
AS切断		1.15 × 2.00 + 1.60 × 2.00 + 0.55 × 2.00 + 1.00 × 2.00	8.60	m
AS濁水処理	L=16km	8.60 × 0.10 × 0.023	0.020	m3
AS撤去	本舗装 仮舗装	1.15 × 1.60 + 0.55 × 1.00	2.39	m2
ASガラ運搬処分	DP10t L=9km	1.15 × 1.60 × 0.10 + 0.55 × 1.00 × 0.03	0.20	m3
保護材	ﾀﾝﾊﾟ､水締 砂　管頂30cm	(0.55 × 0.469 − 0.02) × 1.00	0.24	m3
埋戻材	ﾀﾝﾊﾟ 流用土	0.55 × 0.00 × 1.00	0.00	m3
下層路盤	t=0.25m 再生クラッシャーラン	0.55 × 1.00	0.55	m2
上層路盤	t=0.22m 再生粒調砕石	0.55 × 1.00	0.55	m2
本舗装	表層5cm、基層5cm 再生密粒度AS,再生粗粒度AS	1.15 × 1.60	1.84	m2
仮舗装	t=0.03m 再生粗粒度アスコン	0.55 × 1.00	0.55	m2
掘削	機械BH0.2	(0.969 − 0.10) × 0.55 × 1.00	0.48	m3
残土	DP10t L=19km	0.48 − 0.00 ÷ 0.90	0.48	m3

数　量　計　算　書

土工	φ	D	W	h	h1	H
80-1型	75	89	550	800	0	889
80-2型	100	118	550	800	0	918
80-3型	150	169	550	800	0	969
80-4型	200	220	600	800	0	1020
80-5型	250	272	650	800	0	1072
80-6型	300	323	700	800	0	1123

Ａ型管土工
（アスファルト舗装）

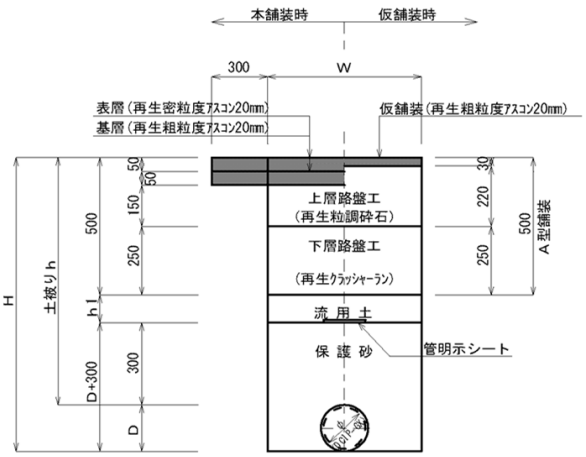

管材	A80-4型管土工
管径φ	0.200　m
管厚t	0.010　〃
管外径D	0.220　〃
掘削長L	1.00　〃
掘削幅W	0.600　〃
土被りh	**0.800**　〃
保護砂	0.300　〃
掘削深H	**1.020**　〃
管面積a	0.040　m2
D+300	0.520　m
埋戻材厚h1	**0.000**　〃
下層厚h3	0.250　〃
上層厚h4	0.220　〃
仮舗装厚h5	0.030　〃
本舗装厚h6	0.100　〃
W+(0.3+0.3)	1.200　〃
L+(0.3+0.3)	1.600　〃
管1本	5.000　〃
掘削	素掘り

名　称	規　格	計　算　式	数　量	単位
		A80-4型管土工 φ　200　DP 800　1.0　m	当たり	
AS切断		1.20 × 2.00 + 1.60 × 2.00 + 0.60 × 2.00 + 1.00 × 2.00	8.80	m
AS濁水処理	L=16km	8.80 × 0.10 × 0.023	0.020	m3
AS撤去	本舗装 仮舗装	1.20 × 1.60 + 0.60 × 1.00	2.52	m2
ASガラ運搬処分	DP10t L=9km	1.20 × 1.60 × 0.10 + 0.60 × 1.00 × 0.03	0.21	m3
保護材	ﾀﾝﾊﾟ､水締 砂　管頂30cm	(0.60 × 0.520 − 0.04) × 1.00	0.27	m3
埋戻材	ﾀﾝﾊﾟ 流用土	0.60 × 0.00 × 1.00	0.00	m3
下層路盤	t=0.25m 再生クラッシャーラン	0.60 × 1.00	0.60	m2
上層路盤	t=0.22m 再生粒調砕石	0.60 × 1.00	0.60	m2
本舗装	表層5cm、基層5cm 再生密粒度AS,再生粗粒度AS	1.20 × 1.60	1.92	m2
仮舗装	t=0.03m 再生粗粒度アスコン	0.60 × 1.00	0.60	m2
掘削	機械BH0.2	(1.020 − 0.10) × 0.60 × 1.00	0.55	m3
残土	DP10t L=19km	0.55 − 0.00 ÷ 0.90	0.55	m3

数　量　計　算　書

土工	φ	D	W	h	h1	H
80-1型	75	89	550	800	0	889
80-2型	100	118	550	800	0	918
80-3型	150	169	550	800	0	969
80-4型	200	220	600	800	0	1020
80-5型	250	272	650	800	0	1072
80-6型	300	323	700	800	0	1123

Ａ型管土工
（アスファルト舗装）

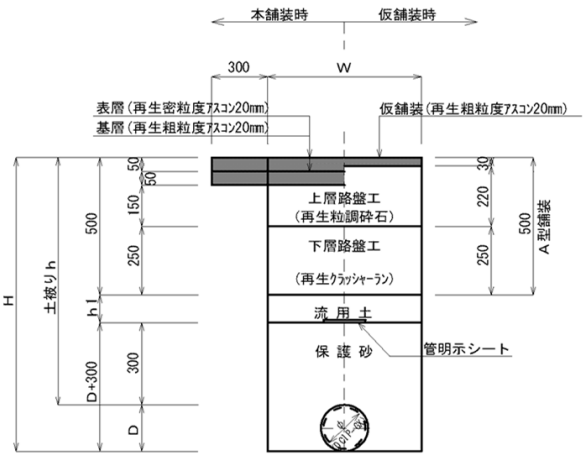

管材	A80-6型管土工
管径φ	0.300　m
管厚t	0.012　〃
管外径D	0.323　〃
掘削長L	1.00　〃
掘削幅W	0.700　〃
土被りh	**0.800**　〃
保護砂	0.300　〃
掘削深H	**1.123**　〃
管面積a	0.080　m2
D+300	0.623　m
埋戻材厚h1	**0.000**　〃
下層厚h3	0.250　〃
上層厚h4	0.220　〃
仮舗装厚h5	0.030　〃
本舗装厚h6	0.100　〃
W+(0.3+0.3)	1.300　〃
L+(0.3+0.3)	1.600　〃
管1本	6.000　〃
掘削	素掘り

名　称	規　格	計　算　式	数　量	単位
		A80-6型管土工 φ　300　DP 800　1.0　m	当たり	
AS切断		1.30 × 2.00 + 1.60 × 2.00 + 0.70 × 2.00 + 1.00 × 2.00	9.20	m
AS濁水処理	L=16km	9.20 × 0.10 × 0.023	0.021	m3
AS撤去	本舗装 仮舗装	1.30 × 1.60 + 0.70 × 1.00	2.78	m2
ASガラ運搬処分	DP10t L=9km	1.30 × 1.60 × 0.10 + 0.70 × 1.00 × 0.03	0.23	m3
保護材	ﾀﾝﾊﾟ､水締 砂　管頂30cm	(0.70 × 0.623 − 0.08) × 1.00	0.36	m3
埋戻材	ﾀﾝﾊﾟ 流用土	0.70 × 0.00 × 1.00	0.00	m3
下層路盤	t=0.25m 再生クラッシャーラン	0.70 × 1.00	0.70	m2
上層路盤	t=0.22m 再生粒調砕石	0.70 × 1.00	0.70	m2
本舗装	表層5cm、基層5cm 再生密粒度AS,再生粗粒度AS	1.30 × 1.60	2.08	m2
仮舗装	t=0.03m 再生粗粒度アスコン	0.70 × 1.00	0.70	m2
掘削	機械BH0.2	(1.123 − 0.10) × 0.70 × 1.00	0.72	m3
残土	DP10t L=19km	0.72 − 0.00 ÷ 0.90	0.72	m3

数　量　計　算　書

土工	φ	D	W	h	h1	H
110-1型	75	89	550	1100	0	1189
110-2型	100	118	550	1100	0	1218
110-3型	150	169	550	1100	0	1269
110-4型	200	220	600	1100	0	1320

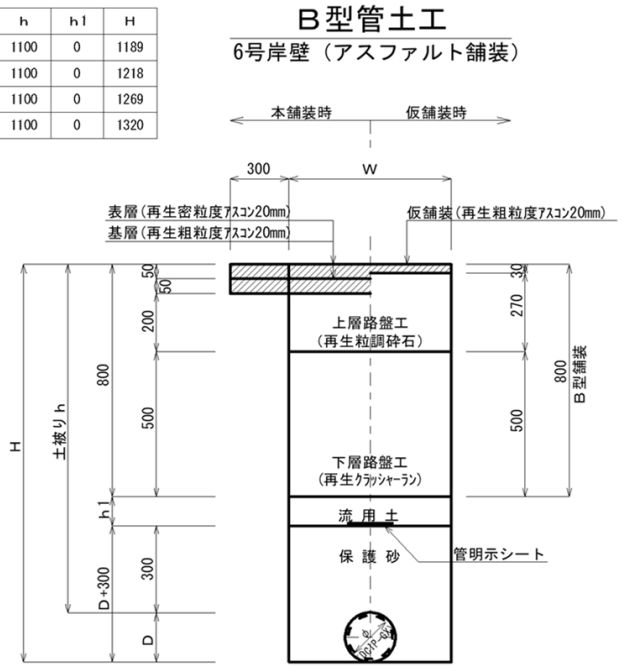

管材	B110-4型管土工
管径φ	0.200　m
管厚t	0.010　〃
管外径D	0.220　〃
掘削長L	1.00　〃
掘削幅W	0.600　〃
土被りh	**1.100**　〃
保護砂	0.300　〃
掘削深H	**1.320**　〃
管面積a	0.040　m2
D+300	0.520　m
埋戻材厚h1	**0.000**　〃
下層厚h3	0.500　〃
上層厚h4	0.270　〃
仮舗装厚h5	0.030　〃
本舗装厚h6	0.100　〃
W+(0.3+0.3)	1.200　〃
L+(0.3+0.3)	1.600　〃
管1本	5.000
掘削	素掘り

名　称	規　格	計　算　式	数　量	単位
		B110-4型管土工 φ　200　DP 1100　1.0　m	当たり	
AS切断		1.20 × 2.00 + 1.60 × 2.00 + 0.60 × 2.00 + 1.00 × 2.00	8.80	m
AS濁水処理	L=16km	8.80 × 0.10 × 0.023	0.020	m3
AS撤去	本舗装 仮舗装	1.20 × 1.60 + 0.60 × 1.00	2.52	m2
ASガラ運搬処分	DP10t L=9km	1.20 × 1.60 × 0.10 + 0.60 × 1.00 × 0.03	0.21	m3
保護材	ﾀﾝﾊﾟ、水締 砂　管頂30cm	(0.60 × 0.520 − 0.04) × 1.00	0.27	m3
埋戻材	ﾀﾝﾊﾟ 流用土	0.60 × 0.00 × 1.00	0.00	m3
下層路盤	t=0.5m 再生クラッシャーラン	0.60 × 1.00	0.60	m2
上層路盤	t=0.27m 再生粒調砕石	0.60 × 1.00	0.60	m2
本舗装	表層5cm、基層5cm 再生密粒度AS,再生粗粒度AS	1.20 × 1.60	1.92	m2
仮舗装	t=0.03m 再生粗粒度アスコン	0.60 × 1.00	0.60	m2
掘削	機械BH0.2	(1.320 − 0.10) ÷2 × 0.60 × 1.00	0.73	m3
残土	DP10t L=19km	0.73 − 0.00 ÷ 0.90	0.73	m3

数　量　計　算　書

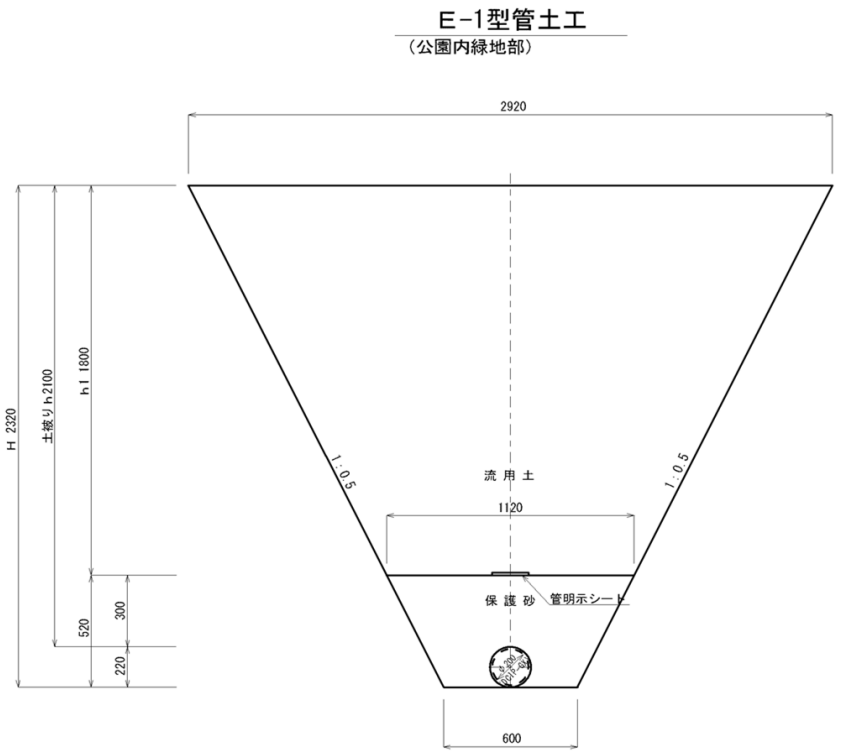

管材	E-1型管土工
管径φ	0.200 m
管厚t	0.010 〃
管外径D	0.220 〃
掘削長L	1.00 〃
掘削幅W	0.600 〃
土被りh	**2.100** 〃
保護砂	0.300 〃
掘削深H	**2.320** 〃
管面積a	0.040 m2
D+300	0.520 m
埋戻材厚h1	**1.800** 〃
下層厚h3	0.000 〃
上層厚h4	0.000 〃
仮舗装厚h5	0.000 〃
本舗装厚h6	0.000 〃
W+(0.3+0.3)	0.000 〃
管1本	5.000 m
流用	素掘り

名　称	規　格	計　算　式	数　量	単位
		E-1型管土工 φ 200 DP 2100 1.0 m	当たり	
AS切断			0.00	m
濁水処理			0.00	t
AS撤去	本舗装 仮舗装		0.00	m2
ASガラ運搬処分	DP10t L=9km		0.00	m3
保護材	ﾀﾝﾊﾟ､水締 砂　管頂30cm	(1.120 + 0.60) ÷2 × 0.520 × 1.00 − 0.04 × 1.00	0.41	m3
埋戻材	ﾀﾝﾊﾟ 流用土	(2.920 + 1.120) ÷2 × 1.80 × 1.00	3.64	m3
下層路盤	t=0m 再生クラッシャーラン	0.00 × 1.00	0.00	m2
上層路盤	t=0m 再生粒調砕石	0.00 × 1.00	0.00	m2
本舗装		0.00 × 1.00	0.00	m2
仮舗装	t=0m 再生粗粒度アスコン	0.00 × 1.00	0.00	m2
掘削	機械BH0.2	(2.920 + 0.60) ÷2 × 2.32 × 1.00	4.08	m3
残土	DP10t L=19km	4.08 − 3.64 ÷ 0.90	0.04	m3

数　量　計　算　書

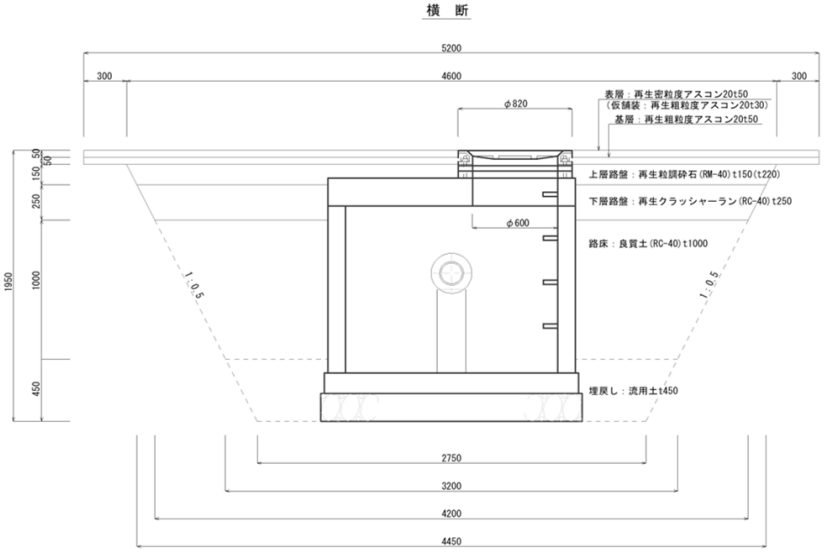

管材	3号人孔管土工
管径φ	0.150　m
管厚t	0.010　〃
管外径D	0.169　〃
掘削長L	4.600　〃
掘削幅W	4.600　〃
路床厚h2	**1.00**　〃
保護砂	0.300　〃
掘削深H	**1.950**　〃
管面積a	0.020　m2
D+300	0.469　m
埋戻材厚h1	**0.45**　〃
下層厚h3	0.250　〃
上層厚h4	0.220　〃
仮舗装厚h5	0.030　〃
本舗装厚h6	0.100　〃
W+(0.3+0.3)	5.200　〃
L+(0.3+0.3)	5.200　〃
管1本	5.000　〃
掘削	素掘り

名　称	規　格	計　算　式	数　量	単位
		3号人孔管土工 φ　150　DP 1000　1.0　箇所	当たり	
AS切断		5.20 × 2.00 + 5.20 × 2.00 + 4.60 × 2.00 + 4.60 × 2.00	39.20	m
AS濁水処理	L=16km	39.20 × 0.10 × 0.023	0.090	m3
AS撤去	本舗装 仮舗装	5.20 × 5.20 + 4.60 × 4.60	48.20	m2
ASガラ運搬処分	DP10t L=9km	5.20 × 5.20 × 0.10 + 4.60 × 4.60 × 0.03	3.34	m3
埋戻し	流用土	(3.20 × 3.20 + 2.75 × 2.75) ÷2 × 0.45 − 1.85 × 1.85×0.2−1.8^2×π/4×0.15−1.75^2×π/4×0.1	2.70	m3
路床盛土	良質土	(4.20 × 4.20 + 3.20 × 3.20) ÷2 × 1.00 − 1.75 ^2 × π/4 × 1.00	11.53	m3
下層路盤	t=0.25m 再生クラッシャーラン	4.45 × 4.45 − 1.75 ^2 ×π/4	17.40	m2
上層路盤	t=0.22m 再生粒調砕石	4.60 × 4.60 − 0.82 ^2 ×π/4	20.63	m2
本舗装	表層5cm、基層5cm 再生密粒度AS,再生粗粒度AS	5.20 × 5.20	27.04	m2
仮舗装	t=0.03m 再生粗粒度アスコン	4.60 × 4.60	21.16	m2
掘削	機械BH0.2	(4.60 × 4.60 + 2.75 × 2.75) ÷2 × 1.85	26.57	m3
残土	DP10t L=19km	26.57 − (2.70 + 11.53) ÷ 0.90	10.75	m3

数　量　計　算　書

３号組立人孔構造図

S=1：20

縦　断

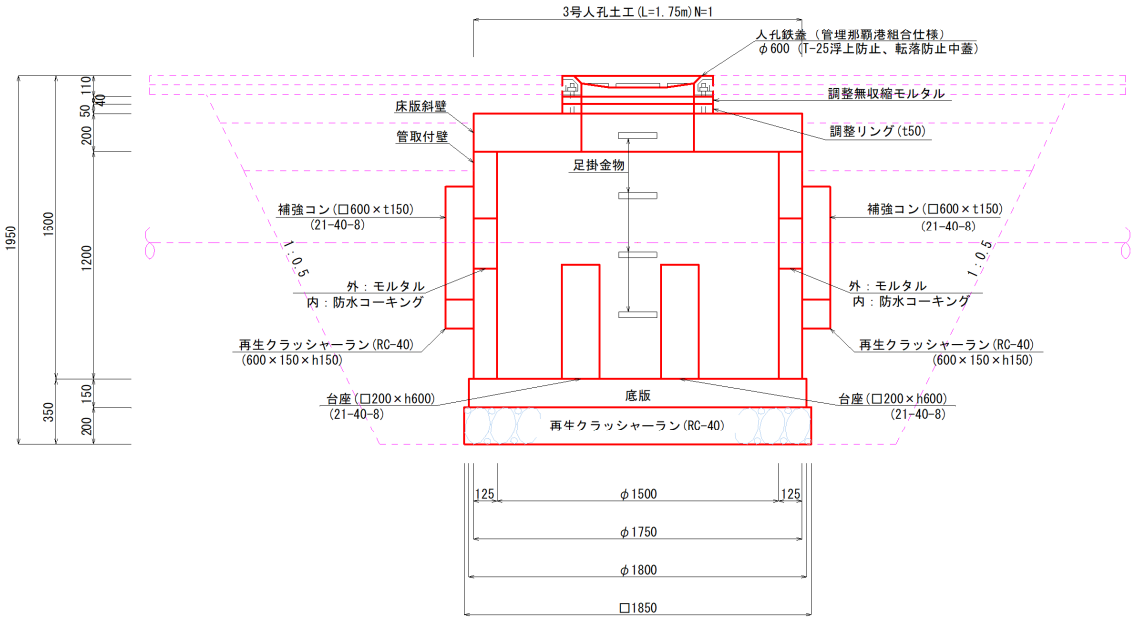

名　称	規　格	計　算　式	数　量	単位
		補強コンクリート　1.0　箇所	当たり	
基礎材	t150 再生クラッシャーランRC-40	0.60 × 0.15	0.09	m2
補強コンクリート	21-40-8	0.60 × 0.60 × 0.15	0.05	m3
型枠	無筋	0.60 × 0.60 + 0.60 × 0.15 × 2.00 − 0.15 ^2 ×π/4	0.52	m2

数　量　計　算　書

３号組立人孔構造図

S=1：20

縦　断

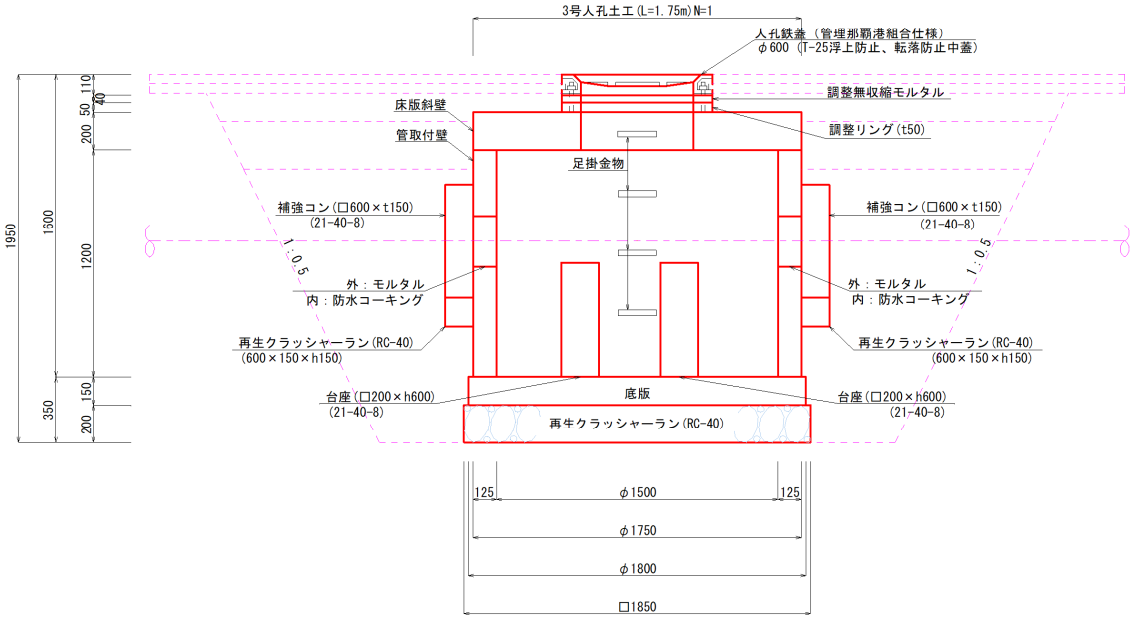

名　称	規　格	計　算　式	数　量	単位
		台座　1.0　箇所	当たり	
台座コンクリート	21-40-8	0.20 × 0.20 × 0.60	0.02	m3
型枠	無筋	0.20 × 0.60 × 4.00	0.48	m2

数　量　計　算　書

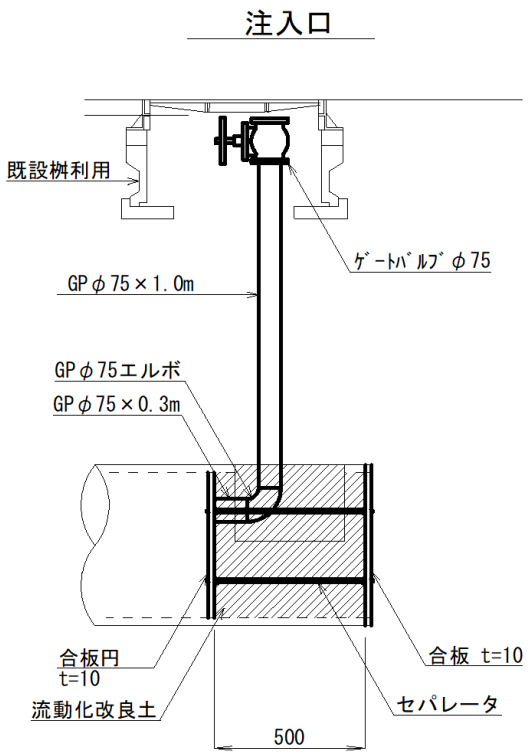

名　称	規　格	計　算　式	数　量	単位
		注入口　φ　150　1.0　箇所	当たり	
合板型枠円形	無筋	0.15 ^2 ×π/4 × 2.00	0.04	m2
流動化改良土		0.15 ^2 ×π/4 × 0.50	0.01	m3
直管HIVP	L4000 φ75配管用	(0.30 × 1.00 + 1.00 × 1.00) ÷ 4.00	0.33	本
エルボ	φ75HIVP	1.00	1.00	個
ゲートバルブ	φ75	1.00	1.00	個

数　量　計　算　書

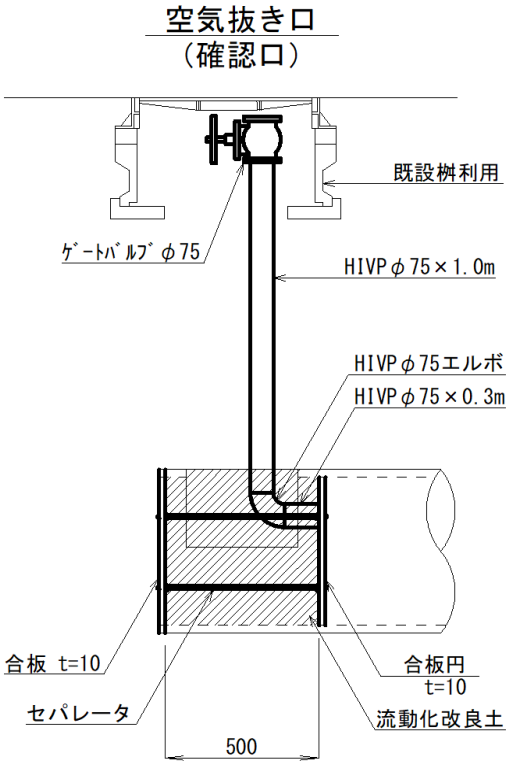

名　称	規　格	計　算　式	数　量	単位
		注入口　φ　150　1.0　箇所	当たり	
合板型枠円形	無筋	0.15 ^2 ×π/4 × 2.00	0.04	m2
流動化改良土		0.15 ^2 ×π/4 × 0.50	0.01	m3
直管HIVP	L4000 φ75配管用	(0.30 × 1.00 + 1.00 × 1.00) ÷ 4.00	0.33	本
エルボ	φ75HIVP	1.00	1.00	個
ゲートバルブ	φ75	1.00	1.00	個

数　量　計　算　書

注入口2

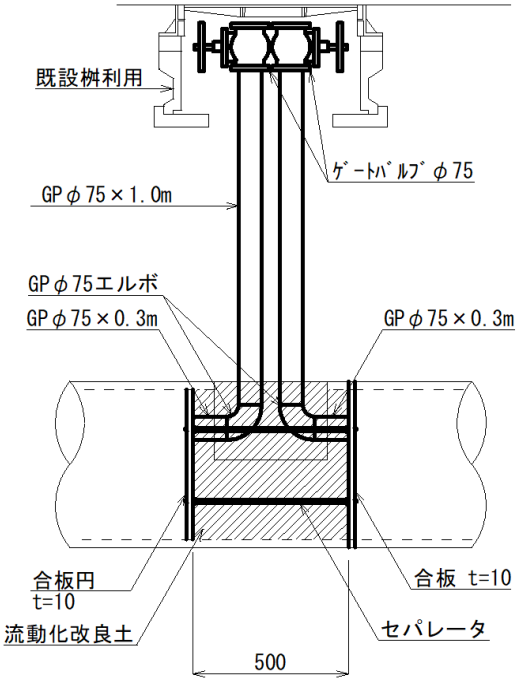

名　称	規　格	計　算　式	数　量	単位
		注入口2　φ　150　1.0　箇所	当たり	
合板型枠円形	無筋	0.15 ^2 ×π/4 × 2.00	0.04	m2
流動化改良土		0.15 ^2 ×π/4 × 0.50	0.01	m3
直管HIVP	L4000 φ75配管用	(0.30 × 2.00 + 1.00 × 2.00) ÷ 4.00	0.65	本
エルボ	φ75HIVP	2.00	2.00	個
ゲートバルブ	φ75	2.00	2.00	個

数　量　計　算　書

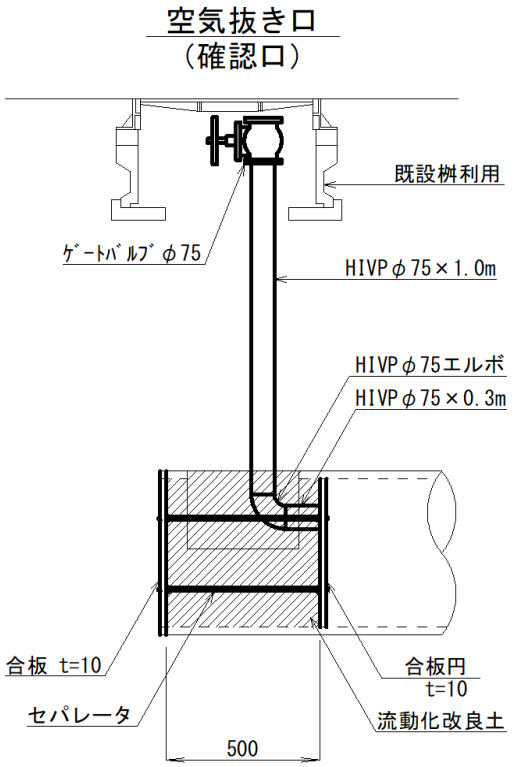

名　称	規　格	計　算　式	数　量	単位
		空気抜き口　φ　200　1.0　箇所	当たり	
合板型枠円形	無筋	0.20 ^2 ×π/4 × 2.00	0.06	m2
流動化改良土		0.20 ^2 ×π/4 × 0.50	0.02	m3
直管HIVP	L4000 φ75配管用	(0.30 × 1.00 + 1.00 × 1.00) ÷ 4.00	0.33	本
エルボ	φ75HIVP	1.00	1.00	個
ゲートバルブ	φ75	1.00	1.00	個

数　量　計　算　書

空気抜き口2
（確認口）

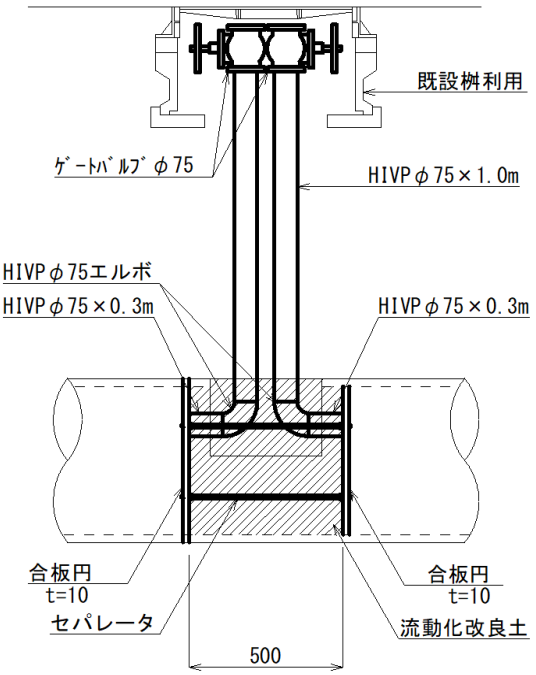

名　称	規　格	計　算　式	数　量	単位
		空気抜き口2　φ　150　φ100　1.0　箇所	当たり	
合板型枠円形	無筋	0.15 ^2 ×π/4 × 1.00 + 0.10 ^2 ×π/4 × 1.00	0.03	m2
流動化改良土		0.15 ^2 ×π/4 × 0.50	0.01	m3
直管HIVP	L4000 φ75配管用	(0.30 × 2.00 + 1.00 × 2.00) ÷ 4.00	0.65	本
エルボ	φ75HIVP	2.00	2.00	個
ゲートバルブ	φ75	2.00	2.00	個

数　量　計　算　書

注入口2

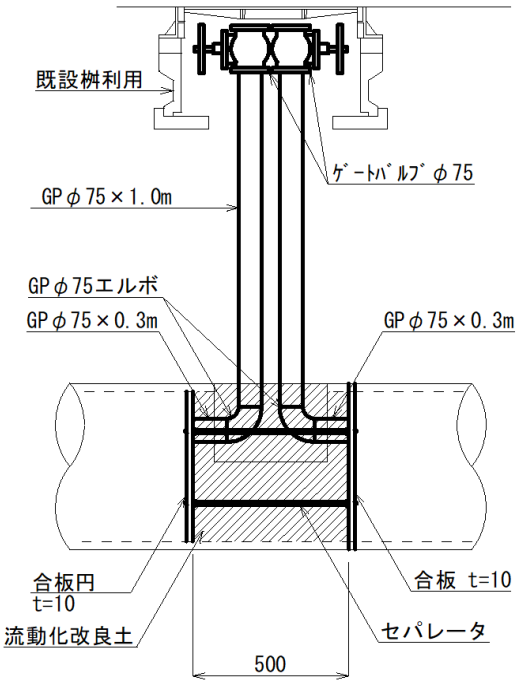

名　称	規　格	計　算　式	数　量	単位
		注入口2　φ　300　1.0　箇所	当たり	
合板型枠円形	無筋	0.30 ^2 ×π/4 × 2.00	0.14	m2
流動化改良土		0.30 ^2 ×π/4 × 0.50	0.04	m3
直管HIVP	L4000 φ75配管用	(0.30 × 2.00 + 1.00 × 2.00) ÷ 4.00	0.65	本
エルボ	φ75HIVP	2.00	2.00	個
ゲートバルブ	φ75	2.00	2.00	個

数　量　計　算　書

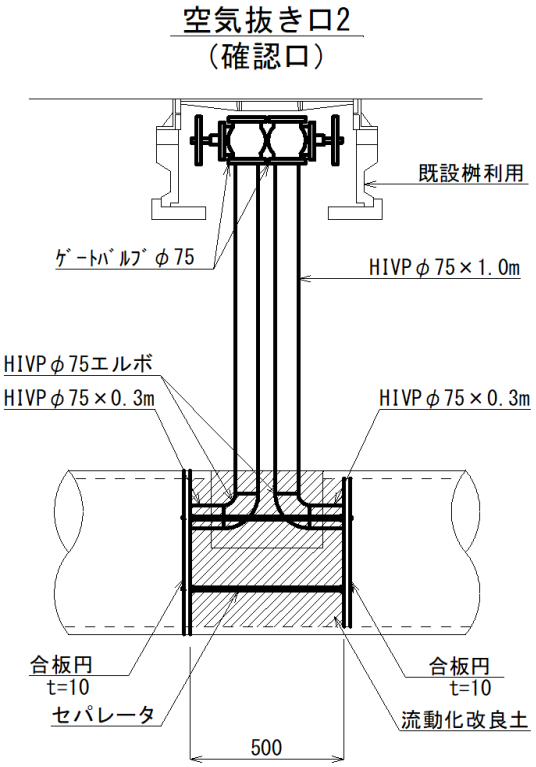

名　称	規　格	計　算　式	数　量	単位
		空気抜き口2　φ　300　1.0　箇所	当たり	
合板型枠円形	無筋	0.30 ^2 ×π/4 × 2.00	0.14	m2
流動化改良土		0.30 ^2 ×π/4 × 0.50	0.04	m3
直管HIVP	L4000 φ75配管用	(0.30 × 2.00 + 1.00 × 2.00) ÷ 4.00	0.65	本
エルボ	φ75HIVP	2.00	2.00	個
ゲートバルブ	φ75	2.00	2.00	個

数　量　計　算　書

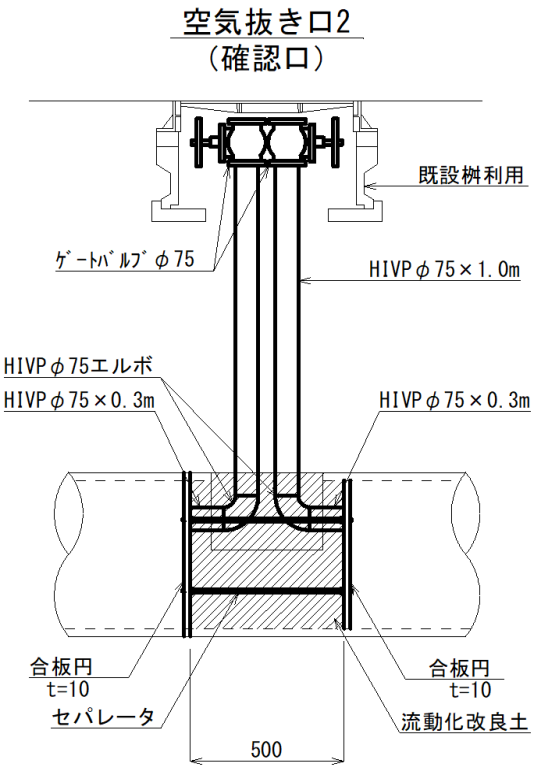

名　称	規　格	計　算　式	数　量	単位
		空気抜き口2　φ　200　1.0　箇所	当たり	
合板型枠円形	無筋	0.20 ^2 ×π/4 × 2.00	0.06	m2
流動化改良土		0.20 ^2 ×π/4 × 0.50	0.02	m3
直管HIVP	L4000 φ75配管用	(0.30 × 2.00 + 1.00 × 2.00) ÷ 4.00	0.65	本
エルボ	φ75HIVP	2.00	2.00	個
ゲートバルブ	φ75	2.00	2.00	個

数　量　計　算　書

注入口2

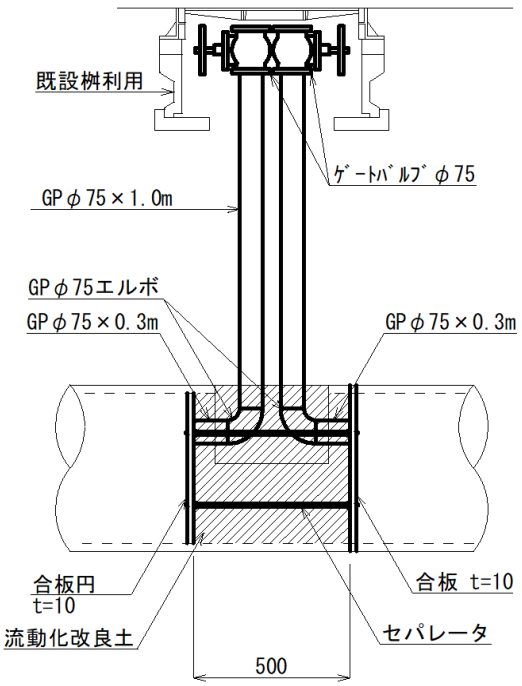

名　称	規　格	計　算　式	数　量	単位
		注入口2　φ　200　1.0　箇所	当たり	
合板型枠円形	無筋	0.20 ^2 ×π/4 × 2.00	0.06	m2
流動化改良土		0.20 ^2 ×π/4 × 0.50	0.02	m3
GP直管	L4000 φ75配管用鋼管	(0.30 × 2.00 + 1.00 × 2.00) ÷ 4.00	0.65	本
GPエルボ	φ75	2.00	2.00	個
ゲートバルブ	φ75	2.00	2.00	個

数　量　計　算　書

注入口2

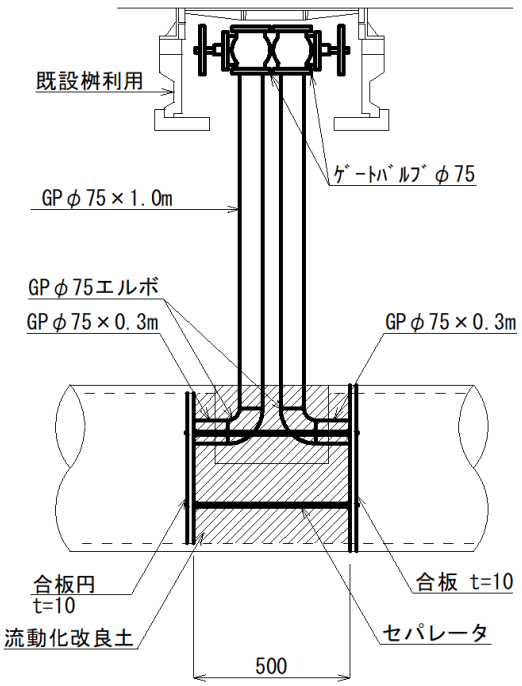

名　称	規　格	計　算　式	数　量	単位
		注入口2　φ　200　1.0　箇所	当たり	
合板型枠円形	無筋	0.20 ^2 ×π/4 × 2.00	0.06	m2
流動化改良土		0.20 ^2 ×π/4 × 0.50	0.02	m3
GP直管	L4000 φ75配管用鋼管	(0.30 × 2.00 + 1.00 × 2.00) ÷ 4.00	0.65	本
GPエルボ	φ75	2.00	2.00	個
ゲートバルブ	φ75	2.00	2.00	個

数　量　計　算　書

撤 去 桝 1 標 準 図

組立式１号人孔

断面図

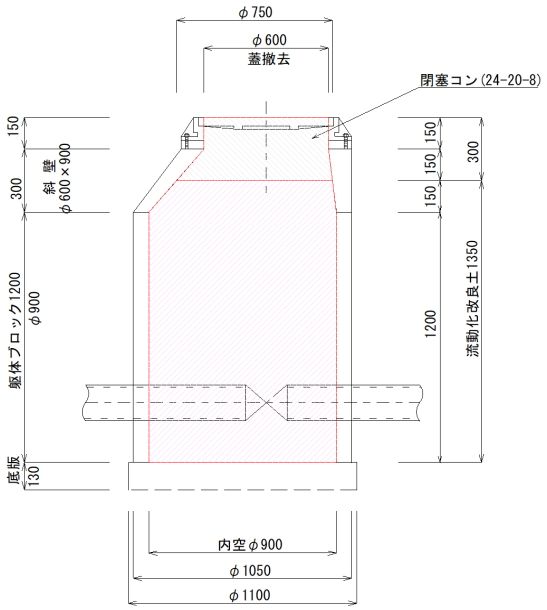

名　称	規　格	計　算　式	数　量	単位
		撤去桝1　1.0　箇所	当たり	
閉塞コン	24-20-8	(0.75 ^2 ×π/4 + 0.60 ^2 ×π/4) ÷2 × 0.15 + 0.60 ^2 ×π/4 × 0.15	0.10	m3
流動化改良土	充填	(0.75 ^2 ×π/4 + 0.90 ^2 ×π/4) ÷2 × 0.15 + 0.90 ^2 ×π/4 × 1.20	0.84	m3

数　量　計　算　書

撤 去 桝 2 標 準 図

場所打ち桝

断面図

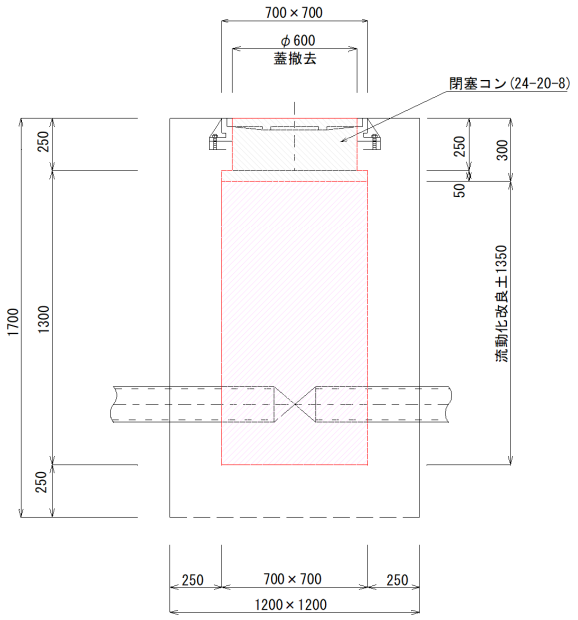

名　称	規　格	計　算　式	数　量	単位
		撤去桝2　1.0　箇所	当たり	
閉塞コン	24-20-8	0.60 ^2 ×π/4 × 0.25 + 0.70 × 0.70 × 0.05	0.10	m3
流動化改良土	充填	0.70 × 0.70 × 1.35	0.66	m3

数　量　計　算　書

撤 去 桝 3 標 準 図

組立式１号人孔

断面図

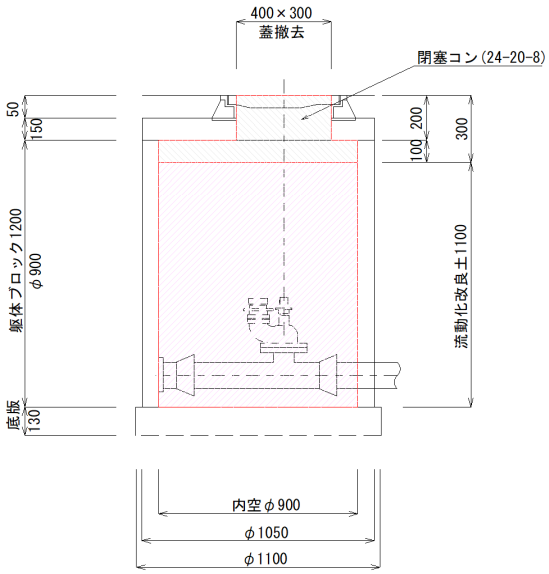

名　称	規　格	計　算　式	数　量	単位
		撤去桝3　1.0　箇所	当たり	
閉塞コン	24-20-8	0.40 × 0.30 × 0.20 + 0.90 ^2 ×π/4 × 0.10	0.09	m3
流動化改良土	充填	0.90 ^2 ×π/4 × 1.10	0.70	m3

数　量　計　算　書

撤 去 桝 4 標 準 図

場所打ち桝

断面図

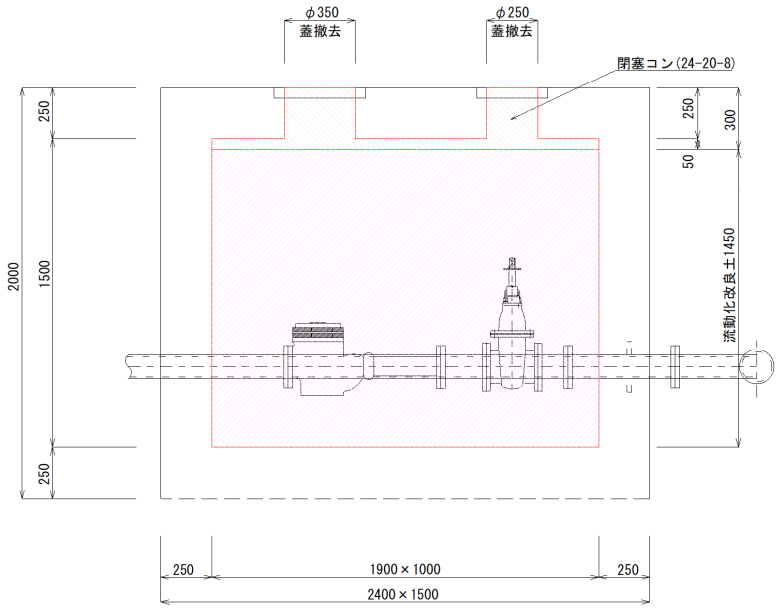

名　称	規　格	計　算　式	数　量	単位
		撤去桝4　1.0　箇所	当たり	
閉塞コン	24-20-8	(0.35 ^2 ×π/4 + 0.25 ^2 ×π/4) ÷2 × 0.25 + 1.90 × 1.00 × 0.05	0.11	m3
流動化改良土	充填	1.90 × 1.00 × 1.45	2.76	m3

数　量　計　算　書

撤 去 桝 5 標 準 図

場所打ち桝

断面図

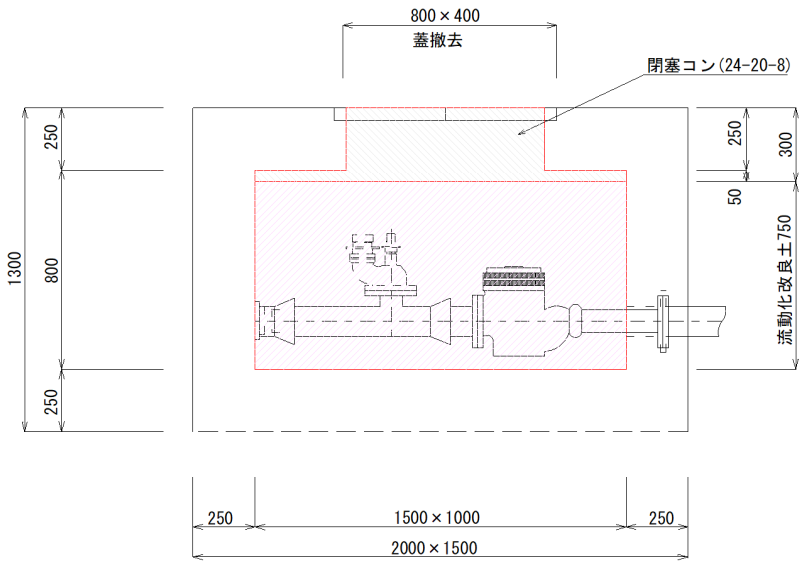

名　称	規　格	計　算　式	数　量	単位
		撤去桝5　1.0　箇所	当たり	
閉塞コン	24-20-8	0.80 × 0.40 × 0.25 + 1.50 × 1.00 × 0.05	0.16	m3
流動化改良土	充填	1.50 × 1.00 × 0.75	1.13	m3

数　量　計　算　書

撤 去 桝 6 標 準 図

場所打ち桝

断面図

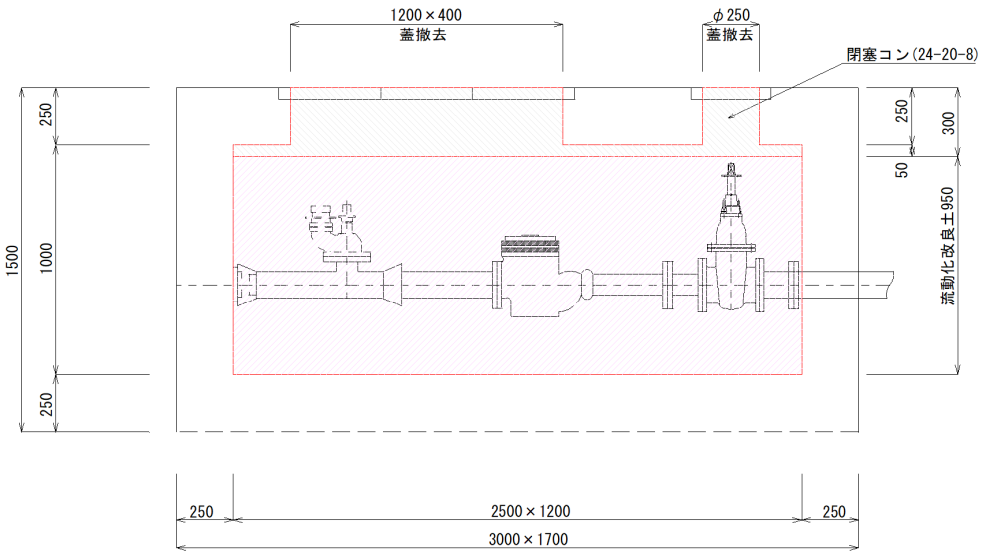

名　称	規　格	計　算　式	数　量	単位
		撤去桝6　1.0　箇所	当たり	
閉塞コン	24-20-8	0.25 ^2 ×π/4 × 0.25 + 1.20 × 0.40 × 0.25 + 2.50 × 1.20 × 0.05	0.28	m3
流動化改良土	充填	2.50 × 1.20 × 0.95	2.85	m3

数　量　計　算　書

撤 去 桝 7 標 準 図

場所打ち桝

断面図

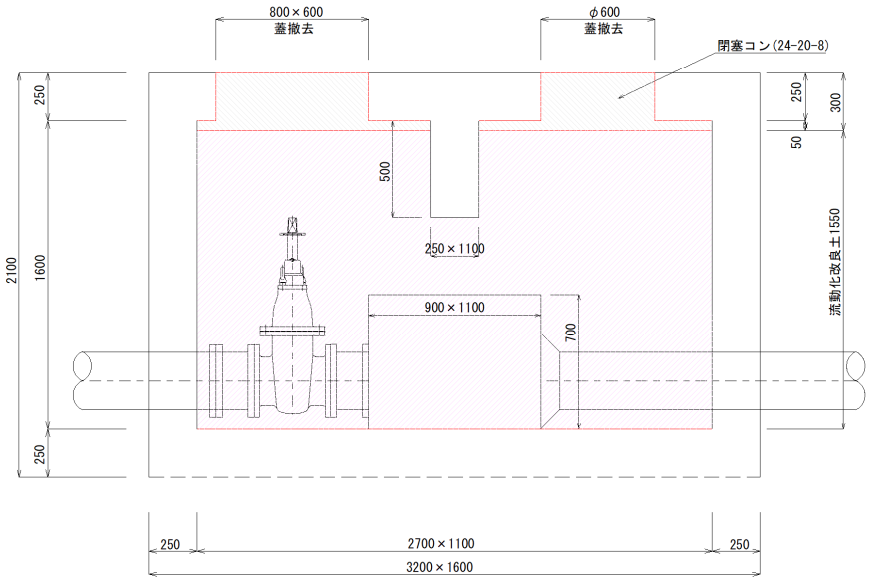

名　称	規　格	計　算　式	数　量	単位
		撤去桝7　1.0　箇所	当たり	
閉塞コン	24-20-8	0.60 ^2 ×π/4 × 0.25 + 0.80 × 0.60 × 0.25 + 2.70 × 1.10 × 0.05	0.34	m3
流動化改良土	充填	2.70 × 1.10 × 1.55	4.60	m3