那覇港利便性向上整備工事(R3)
港湾改修事業：利便性向上

数 量 計 算 書

令和 4年2月

那覇港管理組合 企画建設部 計画建設課

数 量 総 括 表 (1)

港湾改修事業：利便性向上

工 種	種 別	細 別	規 格	単位	数 量	備 考
土工						
	掘削工	掘削		m3	153	
	残土処理工	残土処理		m3	153	L=2.0km以下
舗装工						
	アスファルト舗装工	表層	再生密粒度性As t=5cm	m2	197	車道部
		中間層	再生粗粒度As t=5cm	m2	197	〃
		基層	再生粗粒度As t=5cm	m2	197	〃
		上層路盤	再生粒調砕石 t=20cm	m2	197	〃
		下層路盤	再生ｸﾗｯｼｬｰﾗﾝ t=40cm	m2	197	〃
付帯工						
	縁石工	中央分離帯	C種 24-8-40	m	66.9	
		中央分離帯 端部 場所打ち	24-8-40 R=0.25m	箇所	2	
	道路付属物工	車線分離標	H=650,B=3000 φ60.5 固定式	基	38	
		反射体	片面 φ300	基	4	安全対策 矢印ﾀｲﾌﾟ (要調整)
区画線工						
	区画線工	実線	非ﾘﾌﾞ式(溶融式) 白 W=15cm	m	839	
		破線	非ﾘﾌﾞ式(溶融式) 白 W=15cm	m	329	
		実線	非ﾘﾌﾞ式(溶融式) 白 W=45cm	m	29	
		破線	非ﾘﾌﾞ式(溶融式) 白 W=45cm	m	8	
		矢印・記号・文字	非ﾘﾌﾞ式(溶融式) W=15cm換算	m	323	
	区画線消去	区画線消去	15cm換算	m	1,105	

数 量 総 括 表 (2)

工　種	種　別	細　別	規　格	単位	数 量	備　考
構造物撤去工						
	構造物取壊し工	中分撤去	無筋 H=300	m3	31	
	処理工	Co殻処理		m3	31	L=14.4km以下
	舗装版破砕工	舗装版切断	アスファルト舗装 t=15cm	m	135	
		舗装版破砕工	アスファルト舗装 t=15cm	m2	34	
		As殻処理		m3	5.1	L=12.5km以下
	(濁水処理)					
		濁水運搬	L=22.6km以下	m3	0.5	
		濁水処分	As切断時濁水	式	1	0.6㎥

数　量　計　算　書

名　　称	材　　料	計　　算　　式	数　量	単位
		数 量 調 書		
土工		土工計算書より		
掘削工	土砂	153.9	153	m3
残土	土砂	153	153	m3
舗装工		根拠図より		
表層	再生密粒度性As t=5cm	197.3	197	m2
中間層	再生粗粒土As t=5cm	197.3	197	m2
基層	再生粗粒土As t=5cm	197.3	197	m2
上層路盤	再生粒調砕石 t=20cm	197.3	197	m2
下層路盤	再生ｸﾗｯｼｬｰﾗﾝ t=40cm	197.3	197	m2
付帯工		根拠図より		
中央分離帯	C種 24-8-40	66.9	66.9	m
中央分離帯 端部 場所打ち	24-8-40 R=0.25m	2	2	箇所
車線分離標	H=650,B=3000 φ60.5 固定式	38	38	基
反射体	片面	4	4	基

数　量　計　算　書

名　　称	材　　料	計　　算　　式	数　量	単位
区画線工		根拠図より		
区画線工 実線	非ﾘﾌﾞ式(溶融式) 白 W=15cm	左 外側　左 滞留　右 外側　右 滞留 384.0 + 60.0 + 365.1 + 30.0		
			839	m
破線	非ﾘﾌﾞ式(溶融式) 白 W=15cm	左　右　交差点 160.0 + 80.0 + 89.0	329	m
実線	非ﾘﾌﾞ式(溶融式) 白 W=45cm	左　右　交差点 9.3 + 7.6 + 12.0	28.9	m
破線	非ﾘﾌﾞ式(溶融式) 白 W=45cm	交差点 7.6	7.6	m
矢印・記号・文字	非ﾘﾌﾞ式(溶融式) W=15cm換算		323	m
	直進	15cm延長換算表より 要領P道-6-38 6.25 × 4 = 25.0		
	右折	6.66 × 4 = 27.0		
	右左	8.91 × 4 = 36.0		
	直進（予告）	6.10 × 11 = 67.0		
	右折（予告）	6.51 × 11 = 72.0		
	直左（予告）	8.76 × 11 = 96.0		
		計 323.0		
区画線消去	15cm換算	左 外側　左 境界　左 滞留　左45cm　換算 387.4 + 85.0 + 60.0 + 15.0 × 3		
		右 外側　右 境界　右 滞留　右45cm　換算 256.7 + 70.0 + + 2.7 × 3	(912)	m
	直進	15cm延長換算表より 要領P道-6-38 6.25 × 1 = 6.0		
	右折	6.66 × 2 = 13.0		
	右左	8.91 × 1 = 9.0		
	直進（予告）	6.10 × 2 = 12.0		
	右折（予告）	6.51 × 10 = 65.0		
	直左（予告）	8.76 × 10 = 88.0		
		区画線 912.2 + 計 193.0	1,105	m
構造物撤去工				
構造物取壊し工	無筋 中分撤去	断面A　距離　断面A　距離 0.159 × 196 + 0.159 × 1.5	31	m3
処理工	Co殻処理	31	31	m3
舗装版切断	アスファルト舗装 t=15cm	135.4	135	m
舗装版破砕工	アスファルト舗装 t=15cm	34	34	m2
	As殻処理	舗装　厚t 34 × 0.15	5.1	m3

数　量　計　算　書

名　　称	材　　料	計　　算　　式	数　量	単位
(濁水処理)				
濁水運搬	As切断時濁水 L=22.6km以下	0.023　＊　0.15　＊　135　＝　0.50　m3	0.5	m3
濁水処分		0.500　＊　1.1　＝　0.6　t	0.6	t

土　工　数　量　計　算　書

測点ピッチ	20.00	掘削					
測　点	距　離	断面積	平　均 断面積	数　量	断面積	平　均 断面積	数　量
1 + 0.000		0.0					
2 + 0.000	20.000	0.0	0.00	0.0			
2 + 3.200	3.200	0.7	0.35	1.1			
3 + 0.000	16.800	0.7	0.70	11.8			
4 + 0.000	20.000	0.7	0.70	14.0			
5 + 0.000	20.000	0.7	0.70	14.0			
6 + 0.000	20.000	0.7	0.70	14.0			
7 + 0.000	20.000	0.7	0.70	14.0			
8 + 0.000	20.000	0.7	0.70	14.0			
9 + 0.000	20.000	0.8	0.75	15.0			
10 + 0.000	20.000	0.8	0.80	16.0			
11 + 0.000	20.000	0.8	0.80	16.0			
12 + 0.000	20.000	0.8	0.80	16.0			
13 + 0.000	20.000	0.0	0.40	8.0			
合　計	240.000			153.9			0.0

数　量　計　算　書

中央分離帯

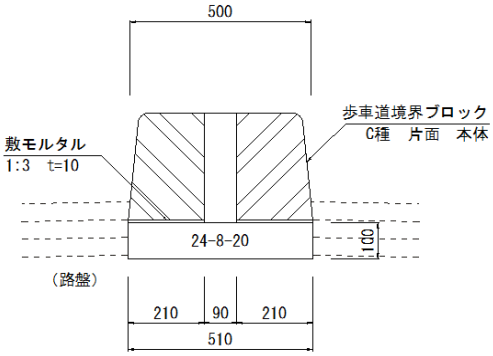

10m当り

名　称	材　料	計　算　式	数　量	単位
		中央分離帯		
型枠		(0.10　+　0.10)　×　10.0	2.00	m2
調整 コンクリート	24-8-20	0.51　×　0.10　×　10.0	0.51	m3
コンクリート	24-8-20	0.09　×　0.31　×　10.0	0.28	m3
敷モルタル	1:3	0.51　×　0.01　×　10.0	0.05	m3
歩車道境界ブロック	C種　両面　本体	10.0　÷　0.605　×　2.0	33.1	個

数　量　計　算　書

中央分離帯 端部

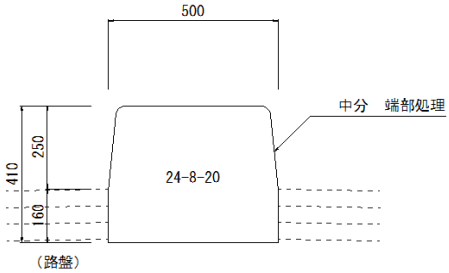

1箇所当り

名　称	材　料	計　算　式	数　量	単位
		中央分離帯 端部		
型枠		((2×π×0.25) /2+0.5)×0.41	0.53	m2
コンクリート	21-8-40	(π×0.5^2/4)/2×0.41	0.04	m3

数　量　計　算　書

車線分離標

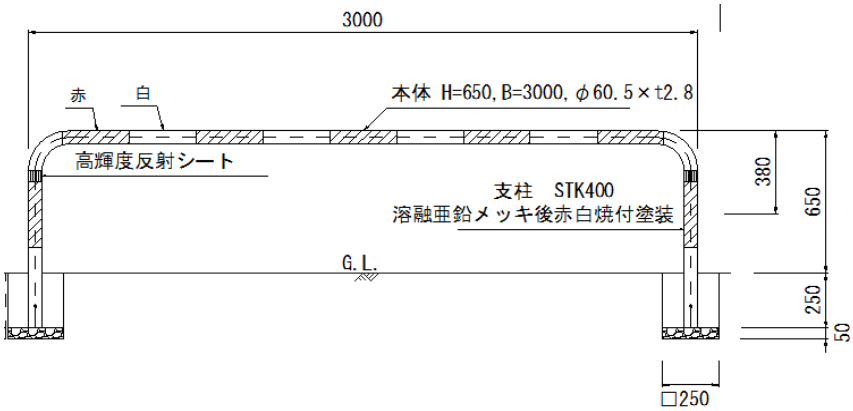

1箇所当り

名　称	材　料	計　算　式	数　量	単位
		車線分離標		
基礎材	t=5cm 再生ｸﾗｯｼｬｰﾗﾝ	0.25　×　0.25　×　2	0.13	m2
型枠		0.25　×　0.25　×　4　×　2	0.50	m2
コンクリート	24-8-20	0.25　×　0.25　×　0.25　×　2	0.03	m2
車線分離標	H650, B3000 φ60.5	1.0	1.0	基
反射シート	幅4.5cm	φ60.5周り 0.30　×　2	0.6	m

那覇港利便性向上整備工事(R3)
港湾改修事業：臨港交通施設

数 量 計 算 書

令和 4年2月

那覇港管理組合 企画建設部 計画建設課

数　量　総　括　表

港湾改修補助：臨港交通施設

名　称・規　格	港湾1号線	港湾3号線	港湾6号線		合計	単位
車道　舗装工	(切削オーバレイ工法)		(表層・基層切削打換工法)			
表層　改質Ⅱ型 粗粒度As20mm　(t=5cm)	1357.0	475.8	338.7		2171.5	㎡
基層　再生粗粒度As20mm　(t=5cm)			338.7		338.7	㎡
廃材運搬						
As殻運搬　L=12.5km以下	68.0	19.5	29.4		116.9	㎥
区画線工						
外側線・中央線　実線　白色　W=15cm		170.80			170.80	m
停止線・横断歩道　実線　白色　W=45cm						m
路面標示　予告表示　(15cm換算)		66.10			66.10	m
路面標示　右折　(15cm換算)						m

数　量　計　算　書

名　称	規格寸法	計　算　式	数 量	単位
港湾1号線				
		車道　舗装工(切削オーバレイ工法)		
表　層	改質Ⅱ型 密粒度As20mm (t=5cm)	舗装(修繕)平面図 参照 A=　469.1+161.3+675.4+50.7　=　1,357	1,357	㎡
		廃材運搬		
As殻運搬	車道 切削厚算出	t=　0.1　=　0.05		
		V=　1357×0.05　=　68	68	㎥
港湾3号線				
		車道　舗装工(切削オーバレイ工法)		
表　層	改質Ⅱ型 密粒度As20mm (t=5cm)	計画平面図(1) 参照 A=　475.8	475.8	㎡
		廃材運搬		
As殻運搬	車道 切削厚算出	横断図(1)～(2) 参照 t=　(0.042+0.046+0.034+0.040)/4=　0.041		
		V=　475.8×0.041　=　19.5	19.5	㎥
		区画線工		
外側線・中央線	実線　白色 W=15cm	区画線工平面図 参照 L=　68.0 + 34.6 + 68.2　=　170.8	170.80	m
路面標示	予告表示 15cm換算	〃 L=　2.477(面積)/0.15×4　=　66.1	66.10	m
港湾6号線				
		車道　舗装工(切削・打ち換え工法)		
表　層	改質Ⅱ型 密粒度As20mm (t=5cm)	計画平面図(5) 参照 A=　338.7	338.7	㎡
基　層	再生粗粒As20mm (t=5cm)	A=　338.7	338.7	㎡
		廃材運搬		
As殻運搬	車道 切削厚算出	横断図(14)～(20) 参照 (0.101+0.099+ t=　0.097+0.012+0.095+0.118)/6　=　0.087		
		V=　338.7×0.087　=　29.4	29.4	㎥