# 数　量　総　括　表

| 工　種 | 種　別 | 細　別 | 規　格 | 単位 | 計算数量 | 積算数量 | 備　考 |
|---|---|---|---|---|---|---|---|
| 1.土工 | | | | | | | |
| A-LINE | 作業土工 | | | | | | |
| | | 床　掘 | A1<br>粘性土 | m3 | 248.76 | 240 | |
| | | 埋 戻 し | BF4<br>粘性土（流用土） | m3 | 94.46 | 90 | |
| | | 残　土 | | m3 | 143.80 | 140 | |
| | 土砂運搬 | | | | | | |
| | | 土砂運搬 | DT10t積<br>L=6.0km以下 | m3 | 143.80 | 140 | |
| | | | | | | | |
| | | | | | | | |
| | | | | | | | |
| B-LINE | 作業土工 | | | | | | |
| | | 床　掘 | A1<br>粘性土 | m3 | 298.98 | 290 | |
| | | 埋 戻 し | BF3<br>粘性土（流用土） | m3 | 15.48 | 10 | |
| | | | BF4<br>粘性土（流用土） | m3 | 104.57 | 100 | |
| | | 残　土 | | m3 | 165.59 | 160 | |
| | 土砂運搬 | | | | | | |
| | | 土砂運搬 | DT10t積<br>L=6.0km以下 | m3 | 165.59 | 160 | |

# 数　量　総　括　表

| 工　種 | 種　別 | 細　別 | 規　格 | 単位 | 計算数量 | 積算数量 | 備　考 |
|---|---|---|---|---|---|---|---|
| 2.排水構造物工 | | | | | | | |
| A-LINE | 側溝工 | | | | | | |
| | | 管渠型側溝 | 500×500(埋設型) | m | 77.41 | 77 | |
| | | 可変勾配側溝 | 300×600型 | m | 1.15 | 1 | |
| | | | 300×700型 | m | 4.30 | 2 | コンクリート蓋用 |
| | | | | m | | 2 | グレーチング蓋用 |
| | | | 300×800型 | m | 7.59 | 5 | コンクリート蓋用 |
| | | | | m | | 2 | グレーチング蓋用 |
| | | | 300×900型 | m | 12.06 | 8 | コンクリート蓋用 |
| | | | | m | | 4 | グレーチング蓋用 |
| | | | 300×1000型 | m | 9.38 | 7 | コンクリート蓋用 |
| | | | | m | | 2 | グレーチング蓋用 |
| | | | コンクリート蓋<br>300車道用 | 枚 | 30 | 30 | |
| | | | グレーチング蓋<br>300用T-25 | 枚 | 5 | 5 | |
| | 集水桝工 | | | | | | |
| | | 集水桝 | | 箇所 | 5 | 5 | 1号～5号 |
| | | | | | | | |
| B-LINE | 側溝工 | | | | | | |
| | | 管渠型側溝 | 300×300(埋設型) | m | 54.29 | 54 | |
| | | | 400×400(埋設型) | m | 52.19 | 52 | |
| | | | 500×500(埋設型) | m | 40.67 | 40 | |
| | 集水桝工 | | | | | | |
| | | 集水桝 | | 箇所 | 10 | 10 | 6号～15号 |
| | | 既設集水桝改修 | | 箇所 | 1 | 1 | |
| | 路側工 | | | | | | |
| | | 地先境界ブロック | 120×120 | m | 1.84 | 1 | |
| | | | | | | | |
| | | | | | | | |

# 数　量　総　括　表

| 工　種 | 種　別 | 細　別 | 規　格 | 単位 | 計算数量 | 積算数量 | 備　考 |
|---|---|---|---|---|---|---|---|
| 3.区画線工 | | | | | | | |
| A-LINE | 区画線 | | | | | | |
| | | 実線（白） | W=15cm | m | 110.62 | 110 | |
| | | | | | | | |
| | | | | | | | |
| 4.撤去・復旧工 | | | | | | | |
| 撤去工 | 構造物取壊し | | | | | | |
| | | 既設可変勾配側溝 | 300×500～600 | m | 114.06 | 110 | |
| | | 既設側溝 | 300×300 | m | 80.90 | 80 | |
| | 殻運搬 | | | | | | |
| | | Co殻 | L=14.4km以下 | m3 | 38.37 | 30 | |
| | 殻処分 | | | | | | |
| | | 無筋 | | t | 90.17 | 90 | |
| | アスファルト舗装切断 | | | | | | |
| | | As舗装 | t=10cm | m | 273.72 | 270 | |
| | | 切断濁水処理 | t=10cm L=13.1km以下 | m3 | 0.63 | 0.63 | |
| | 舗装版撤去 | | | | | | |
| | | As舗装 | t=10cm | m2 | 616.51 | 610 | |
| | 殻運搬 | | | | | | |
| | | As殻 | L=19.5km以下 | m3 | 61.65 | 60 | |
| | 殻処分 | | | | | | |
| | | As殻 | | m3 | 61.65 | 60 | |
| 復旧工 | アスファルト舗装 | | | | | | |
| | | 表層 | 再生密粒度 ｱｽｺﾝ(20mm) t=5cm | m2 | 272.41 | 270 | |
| | | 基層 | 再生粗粒度 ｱｽｺﾝ(20mm) t=5cm | m2 | 272.41 | 270 | |
| | 路盤工 | | | | | | |
| | | 上層路盤 | 再生粒度調整砕石 RM-40 t=15cm | m2 | 616.51 | 610 | |
| | | 下層路盤 | 再生ｸﾗｯｼｬｰﾗﾝ RC-40 t=15cm | m2 | 616.51 | 610 | |

# 数　量　計　算　書

| 名　称 | 材　料 | 計　算　式 | 数 量 | 単位 |
|---|---|---|---|---|
| 1.土工 | | | | |
| A-LINE<br>作業土工 | | | | |
| 床　掘 | A1<br>粘性土 | 側溝類+集水桝<br>234.36+14.4 | 248.76 | m3 |
| 埋 戻 し | BF4<br>粘性土(流用土) | 89.77+4.69 | 94.46 | m3 |
| 残　土 | | 248.76-94.46*1/0.9 | 143.80 | m3 |
| 土砂運搬 | | | | |
| 土砂運搬 | DT10t積 L=6.0km | 143.8 | 143.80 | m3 |
| | | | | |
| | | | | |
| | | | | |
| B-LINE<br>作業土工 | | | | |
| 床　掘 | A1<br>粘性土 | 側溝類+集水桝<br>271.79+27.19 | 298.98 | m3 |
| 埋 戻 し | BF3<br>粘性土(流用土) | 15.48 | 15.48 | m3 |
| 埋 戻 し | BF4<br>粘性土(流用土) | 側溝類+集水桝<br>95.57+9 | 104.57 | m3 |
| 残　土 | | 298.98-(15.48+104.57)*1/0.9 | 165.59 | m3 |
| 土砂運搬 | | | | |
| 土砂運搬 | DT10t積 L=6.0km | 165.59 | 165.59 | m3 |
| | | | | |
| | | | | |
| | | | | |
| | | | | |
| | | | | |
| | | | | |
| | | | | |
| | | | | |
| | | | | |
| | | | | |
| | | | | |

# 数　量　計　算　書

| 名　称 | 材　料 | 計　算　式 | 数 量 | 単位 |
|---|---|---|---|---|
| 2.排水構造物工 | | | | |
| A-LINE | | | | |
| 管渠型側溝 | 500×500(埋設型) | 18.94+20.72+24.76+12.99 | 77.41 | m |
| 可変勾配側溝 | 300×600型 | 1.15 | 1.15 | m |
| | 300×700型 | 4.3 | 4.30 | m |
| | 300×800型 | 7.59 | 7.59 | m |
| | 300×900型 | 12.06 | 12.06 | m |
| | 300×1000型 | 9.38 | 9.38 | m |
| | コンクリート蓋300車道用 | 2+4+6+10+8 | 30 | 枚 |
| | グレーチング蓋300用T-25 | 1+1+2+1 | 5 | 枚 |
| 集水桝 | | 1号～5号<br>5 | 5 | 箇所 |
| | | | | |
| B-LINE | | | | |
| 管渠型側溝 | 300×300(埋設型) | 14.5+15.98+14.09+9.72 | 54.29 | m |
| | 400×400(埋設型) | 14.43+30.49+7.27 | 52.19 | m |
| | 500×500(埋設型) | 22.38+18.29 | 40.67 | m |
| 集水桝 | | 6号～15号<br>10 | 10 | 箇所 |
| 既設集水桝改修 | | 1 | 1 | 箇所 |
| 地先境界ﾌﾞﾛｯｸ | 120×120 | 1.84 | 1.84 | m |
| | | | | |
| | | | | |
| 3.区画線工 | | | | |
| A-LINE | | | | |
| 区画線 | 実線(白色)W=15cm | 18.74+20.42+24.46+12.69+34.31 | 110.62 | m |
| | | | | |
| | | | | |
| | | | | |
| | | | | |

# 数　量　計　算　書

| 名　称 | 材　料 | 計　算　式 | 数 量 | 単位 |
|---|---|---|---|---|
| 4.撤去・復旧工 | | | | |
| 撤去工 | | | | |
| 構造物取壊し | 既設可変側溝<br>300×500～600 | L=114.06m<br>0.23*114.06 | 26.23 | |
| | 既設側溝<br>300×300 | 0.15*80.9 | 12.14 | |
| | | 合計 | 38.37 | m3 |
| コンクリート<br>殻運搬 | Co殻 | 38.37 | 38.37 | m3 |
| 殻処分 | 無筋 | 38.37*2.35 | 90.17 | t |
| アスファルト<br>舗装切断 | As舗装 t=10cm | 117.27+156.45 | 273.72 | m |
| 切断濁水処理 | As舗装 t=10cm | 0.023*0.1*273.72 | 0.63 | m3 |
| 舗装版撤去 | As舗装 t=10cm | 272.41+344.1 | 616.51 | m2 |
| 殻運搬 | As殻 | 616.51*0.1 | 61.65 | m3 |
| 殻処分 | As殻 | 61.65 | 61.65 | t |
| 復旧工 | | | | |
| アスファルト舗装 | | | | |
| 表　層 | 再生密粒度ｱｽｺﾝ20mm t=5cm | 272.41 | 272.41 | m2 |
| 基　層 | 再生粗粒度ｱｽｺﾝ20mm t=5cm | 272.41 | 272.41 | m2 |
| 上層路盤 | 再生粒度調整砕石<br>RM-40 t=15cm | 272.41+344.1 | 616.51 | m2 |
| 下層路盤 | 再生クラッシャーラン<br>RC-40 t=15cm | 272.41+344.1 | 616.51 | m2 |

# 数　量　計　算　書

## 集水桝土工

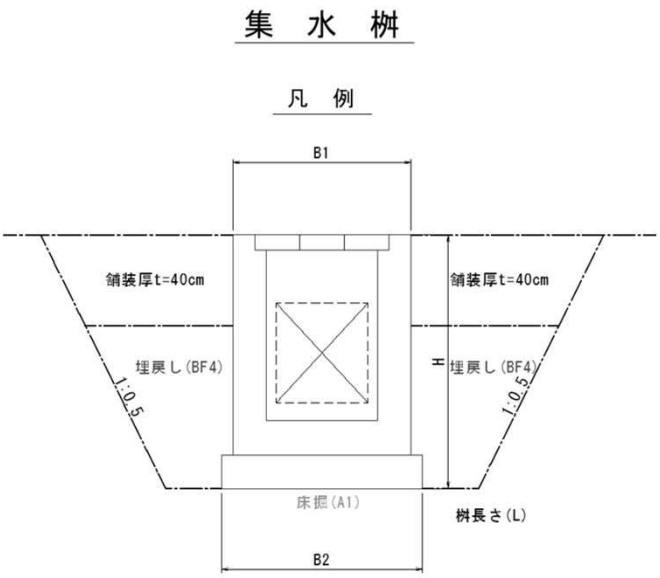


| | L | A1 | BF4 | L×A1 | L×BF4 | |
|---|---|---|---|---|---|---|
| 1号 | 0.80 | 2.19 | 0.66 | 1.75 | 0.53 | A-LINE |
| 2号 | 0.90 | 3.73 | 1.28 | 3.36 | 1.15 | |
| 3号 | 0.90 | 3.64 | 1.22 | 3.28 | 1.10 | |
| 4号 | 0.90 | 3.42 | 1.10 | 3.08 | 0.99 | |
| 5号 | 0.90 | 3.26 | 1.02 | 2.93 | 0.92 | |
| | | | 計 | 14.40 | 4.69 | |
| 6号 | 1.10 | 4.16 | 1.50 | 4.58 | 1.65 | B-LINE |
| 7号 | 0.90 | 3.83 | 1.32 | 3.45 | 1.19 | |
| 8号 | 0.90 | 3.67 | 1.24 | 3.30 | 1.12 | |
| 9号 | 0.90 | 3.42 | 1.10 | 3.08 | 0.99 | |
| 10号 | 0.80 | 3.01 | 0.96 | 2.41 | 0.77 | |
| 11号 | 0.90 | 3.26 | 1.02 | 2.93 | 0.92 | |
| 12号 | 0.80 | 2.47 | 0.82 | 1.98 | 0.66 | |
| 13号 | 0.80 | 2.40 | 0.78 | 1.92 | 0.62 | |
| 14号 | 0.80 | 2.24 | 0.70 | 1.79 | 0.56 | |
| 15号 | 0.80 | 2.19 | 0.66 | 1.75 | 0.53 | |
| | | | 計 | 27.19 | 9.00 | |

【1式当り】

| 名　称 | 材　料 | 計　算　式 | 数 量 | 単位 |
|---|---|---|---|---|
| 土　工 | | | | |
| A-LINE<br>床　掘 | 粘性土 | 14.4 | 14.40 | m3 |
| 埋戻し | 粘性土(流用土) | 4.69 | 4.69 | m3 |
| | | | | |
| | | | | |
| B-LINE<br>床　掘 | 粘性土 | 27.19 | 27.19 | m3 |
| 埋戻し | 粘性土(流用土) | 9 | 9.00 | m3 |
| | | | | |
| | | | | |
| | | | | |
| | | | | |
| | | | | |
| | | | | |
| | | | | |
| | | | | |

# 数　量　計　算　書

## 管渠型側溝

(埋設300型)

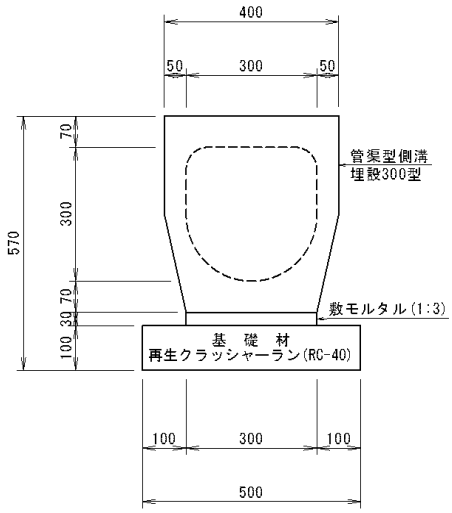


【10m当り】

| 名　称 | 材　料 | 計　算　式 | 数 量 | 単位 |
|---|---|---|---|---|
| 基面整正 | | 0.5*10 | 5.00 | m2 |
| 基 礎 材 | 再生ｸﾗｯｼｬｰﾗﾝ<br>RC-40 t=10cm | 0.5*10 | 5.00 | m2 |
| 敷モルタル | 1:3 | 0.3*0.03*10 | 0.09 | m3 |
| 管渠型側溝 | 埋設 300型 | 10/2<br>10 | 5<br>10.00 | 個<br>m |
| | | | | |
| | | | | |
| | | | | |
| | | | | |
| | | | | |
| | | | | |
| | | | | |
| | | | | |
| | | | | |
| | | | | |
| | | | | |

# 数　量　計　算　書

## 管渠型側溝

(埋設400型)

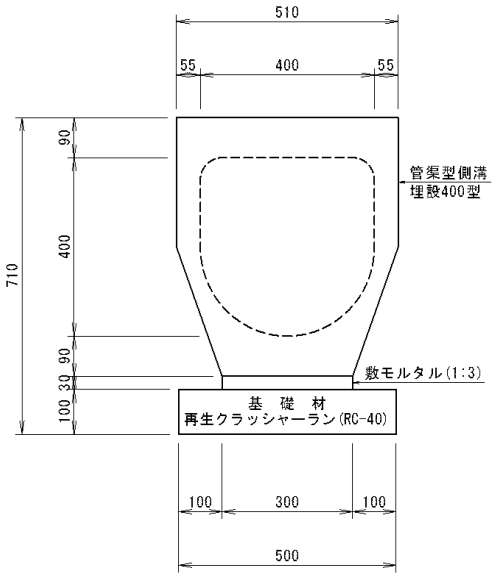


【10m当り】

| 名　称 | 材　料 | 計　算　式 | 数 量 | 単位 |
|---|---|---|---|---|
| 基面整正 | | 0.5*10 | 5.00 | m2 |
| 基 礎 材 | 再生ｸﾗｯｼｬｰﾗﾝ<br>RC-40 t=10cm | 0.5*10 | 5.00 | m2 |
| 敷モルタル | 1:3 | 0.3*0.03*10 | 0.09 | m3 |
| 管渠型側溝 | 埋設 400型 | 10/2<br>10 | 5<br>10.00 | 個<br>m |
| | | | | |
| | | | | |
| | | | | |
| | | | | |
| | | | | |
| | | | | |
| | | | | |
| | | | | |
| | | | | |
| | | | | |
| | | | | |

# 数　量　計　算　書

## 管渠型側溝

(埋設500型)

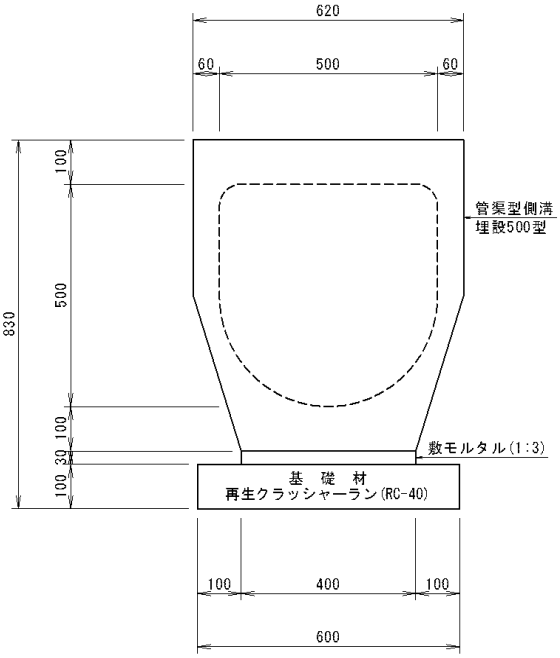


【10m当り】

| 名　称 | 材　料 | 計　算　式 | 数 量 | 単位 |
|---|---|---|---|---|
| 基面整正 | | 0.6*10 | 6.00 | m2 |
| 基 礎 材 | 再生ｸﾗｯｼｬｰﾗﾝ<br>RC-40 t=10cm | 0.6*10 | 6.00 | m2 |
| 敷モルタル | 1:3 | 0.4*0.03*10 | 0.12 | m3 |
| 管渠型側溝 | 埋設 500型 | 10/2<br>10 | 5<br>10.00 | 個<br>m |
| | | | | |
| | | | | |
| | | | | |
| | | | | |
| | | | | |
| | | | | |
| | | | | |
| | | | | |
| | | | | |
| | | | | |
| | | | | |

# 数　量　計　算　書

## 可変勾配側溝

300×600型

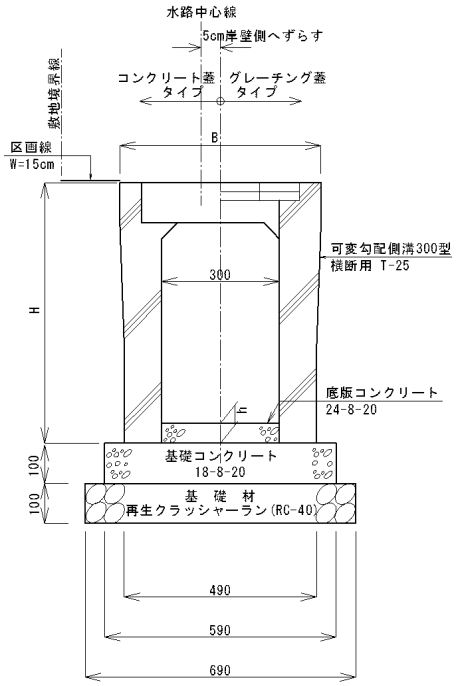


| | B | H |
|---|---|---|
| 600型 | 520 | 745 |
| 700型 | | 845 |
| 800型 | | 945 |
| 900型 | | 1045 |
| 1000型 | | 1145 |

【10m当り】

| 名　称 | 材　料 | 計　算　式 | 数 量 | 単位 |
|---|---|---|---|---|
| 基面整正 | | 0.69*10 | 6.90 | m2 |
| 基礎材 | 再生クラッシャーラン<br>RC-40 t=10cm | 0.69*10 | 6.90 | m2 |
| 基礎コンクリート型枠 | | 0.1*10*2 | 2.00 | m2 |
| 基礎コンクリート | 18-8-20 t=10cm | 0.59*0.1*10 | 0.59 | m3 |
| 可変勾配側溝 | 可変勾配側溝(横断用)<br>T-25 300×600 | 10/2<br>10 | 5<br>10 | 個<br>m |
| 底版コンクリート | 24-8-20 | 0.3*1/2*(0.077+0.05)*10 | 0.19 | m3 |
| コンクリート蓋 | 300用(車道用) | 5*2 | 10 | 枚 |
| グレーチング蓋 | T-25 4点固定式 300用<br>溶融亜鉛めっき | 5 | 5 | 枚 |
| | | | | |
| | | | | |
| | | | | |
| | | | | |
| | | | | |
| | | | | |
| | | | | |

# 数　量　計　算　書

## 可変勾配側溝

300×700型

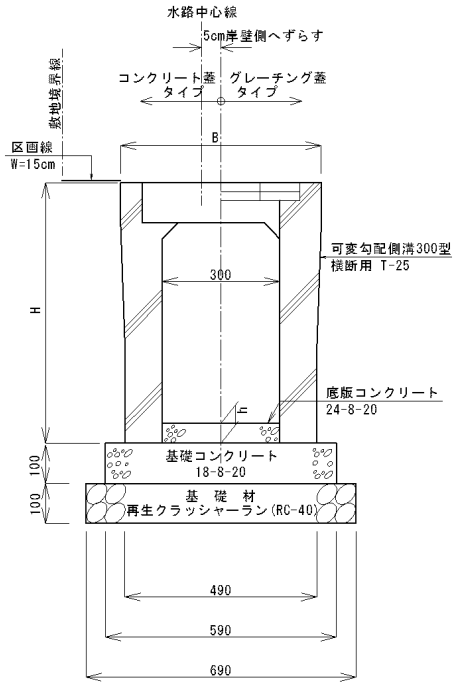


| | B | H |
|---|---|---|
| 600型 | 520 | 745 |
| 700型 | | 845 |
| 800型 | | 945 |
| 900型 | | 1045 |
| 1000型 | | 1145 |

【10m当り】

| 名　称 | 材　料 | 計　算　式 | 数 量 | 単位 |
|---|---|---|---|---|
| 基面整正 | | 0.69*10 | 6.90 | m2 |
| 基礎材 | 再生クラッシャーラン<br>RC-40 t=10cm | 0.69*10 | 6.90 | m2 |
| 基礎コンクリート型枠 | | 0.1*10*2 | 2.00 | m2 |
| 基礎コンクリート | 18-8-20 t=10cm | 0.59*0.1*10 | 0.59 | m3 |
| 可変勾配側溝 | 可変勾配側溝(横断用)<br>T-25 300×700 | 10/2<br>10 | 5<br>10 | 個<br>m |
| 底版コンクリート | 24-8-20 | 0.3*1/2*(0.15+0.04)*10 | 0.29 | m3 |
| コンクリート蓋 | 300用(車道用) | 5*2 | 10 | 枚 |
| グレーチング蓋 | T-25 4点固定式 300用<br>溶融亜鉛めっき | 5 | 5 | 枚 |
| | | | | |
| | | | | |
| | | | | |
| | | | | |
| | | | | |
| | | | | |
| | | | | |

# 数　量　計　算　書

## 可変勾配側溝

300×800型

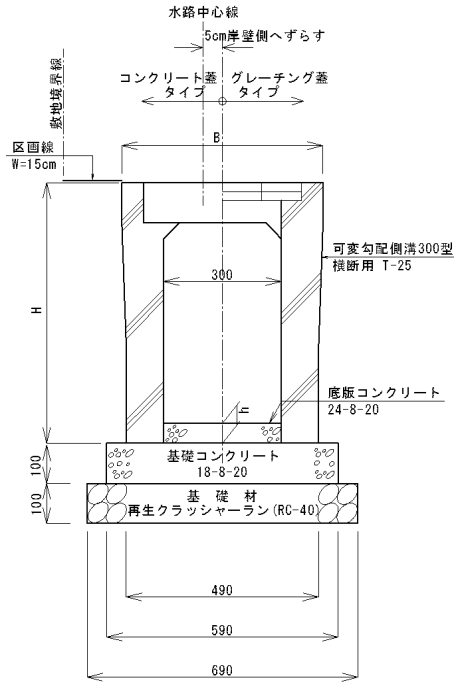


| | B | H |
|---|---|---|
| 600型 | 520 | 745 |
| 700型 | | 845 |
| 800型 | | 945 |
| 900型 | | 1045 |
| 1000型 | | 1145 |

【10m当り】

| 名　称 | 材　料 | 計　算　式 | 数 量 | 単位 |
|---|---|---|---|---|
| 基面整正 | | 0.69*10 | 6.90 | m2 |
| 基礎材 | 再生クラッシャーラン RC-40 t=10cm | 0.69*10 | 6.90 | m2 |
| 基礎コンクリート型枠 | | 0.1*10*2 | 2.00 | m2 |
| 基礎コンクリート | 18-8-20 t=10cm | 0.59*0.1*10 | 0.59 | m3 |
| 可変勾配側溝 | 可変勾配側溝(横断用) T-25 300×800 | 10/2<br>10 | 5<br>10 | 個<br>m |
| 底版コンクリート | 24-8-20 | 0.3*1/2*(0.154+0.059)*10 | 0.32 | m3 |
| コンクリート蓋 | 300用(車道用) | 5*2 | 10 | 枚 |
| グレーチング蓋 | T-25 4点固定式 300用 溶融亜鉛めっき | 5 | 5 | 枚 |
| | | | | |
| | | | | |
| | | | | |
| | | | | |
| | | | | |
| | | | | |
| | | | | |

# 数　量　計　算　書

## 可変勾配側溝

300×900型

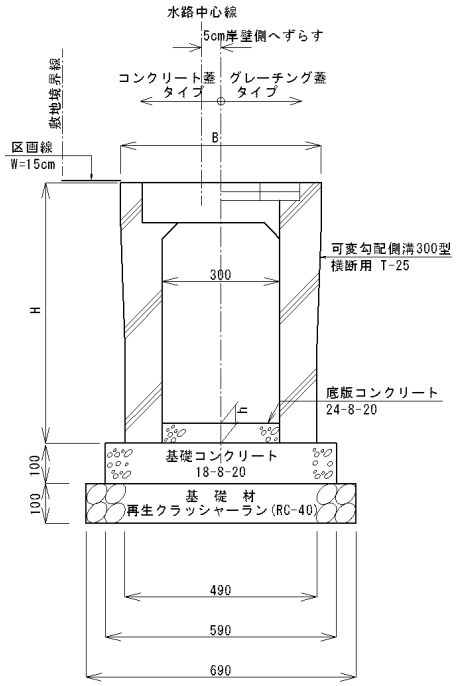


| | B | H |
|---|---|---|
| 600型 | 520 | 745 |
| 700型 | | 845 |
| 800型 | | 945 |
| 900型 | | 1045 |
| 1000型 | | 1145 |

【10m当り】

| 名　称 | 材　料 | 計　算　式 | 数 量 | 単位 |
|---|---|---|---|---|
| 基面整正 | | 0.69*10 | 6.90 | m2 |
| 基礎材 | 再生クラッシャーラン<br>RC-40 t=10cm | 0.69*10 | 6.90 | m2 |
| 基礎コンクリート型枠 | | 0.1*10*2 | 2.00 | m2 |
| 基礎コンクリート | 18-8-20 t=10cm | 0.59*0.1*10 | 0.59 | m3 |
| 可変勾配側溝 | 可変勾配側溝(横断用)<br>T-25 300×900 | 10/2<br>10 | 5<br>10 | 個<br>m |
| 底版コンクリート | 24-8-20 | 0.3*1/2*(0.159+0.068)*10 | 0.34 | m3 |
| コンクリート蓋 | 300用(車道用) | 5*2 | 10 | 枚 |
| グレーチング蓋 | T-25 4点固定式 300用<br>溶融亜鉛めっき | 5 | 5 | 枚 |
| | | | | |
| | | | | |
| | | | | |
| | | | | |
| | | | | |
| | | | | |
| | | | | |

# 数　量　計　算　書

## 可変勾配側溝

300×1000型

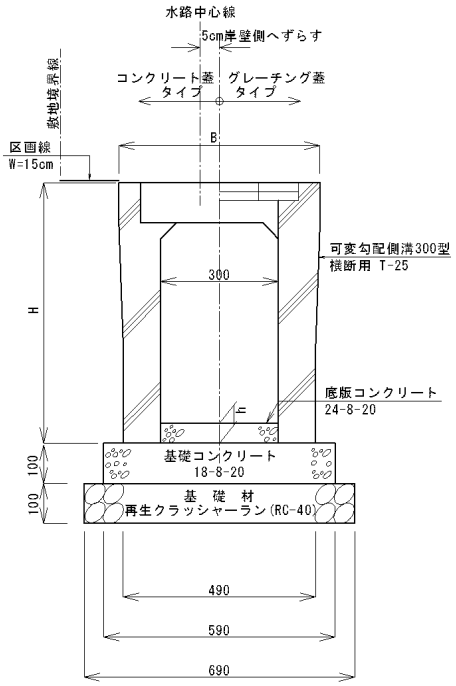


| | B | H |
|---|---|---|
| 600型 | 520 | 745 |
| 700型 | | 845 |
| 800型 | | 945 |
| 900型 | | 1045 |
| 1000型 | | 1145 |

【10m当り】

| 名　称 | 材　料 | 計　算　式 | 数 量 | 単位 |
|---|---|---|---|---|
| 基面整正 | | 0.69*10 | 6.90 | m2 |
| 基礎材 | 再生クラッシャーラン RC-40 t=10cm | 0.69*10 | 6.90 | m2 |
| 基礎コンクリート型枠 | | 0.1*10*2 | 2.00 | m2 |
| 基礎コンクリート | 18-8-20 t=10cm | 0.59*0.1*10 | 0.59 | m3 |
| 可変勾配側溝 | 可変勾配側溝(横断用) T-25 300×1000 | 10/2<br>10 | 5<br>10 | 個<br>m |
| 底版コンクリート | 24-8-20 | 0.3*1/2*(0.168+0.102)*10 | 0.41 | m3 |
| コンクリート蓋 | 300用(車道用) | 5*2 | 10 | 枚 |
| グレーチング蓋 | T-25 4点固定式 300用 溶融亜鉛めっき | 5 | 5 | 枚 |
| | | | | |
| | | | | |
| | | | | |
| | | | | |
| | | | | |
| | | | | |
| | | | | |

# 数　量　計　算　書

## 1号集水桝

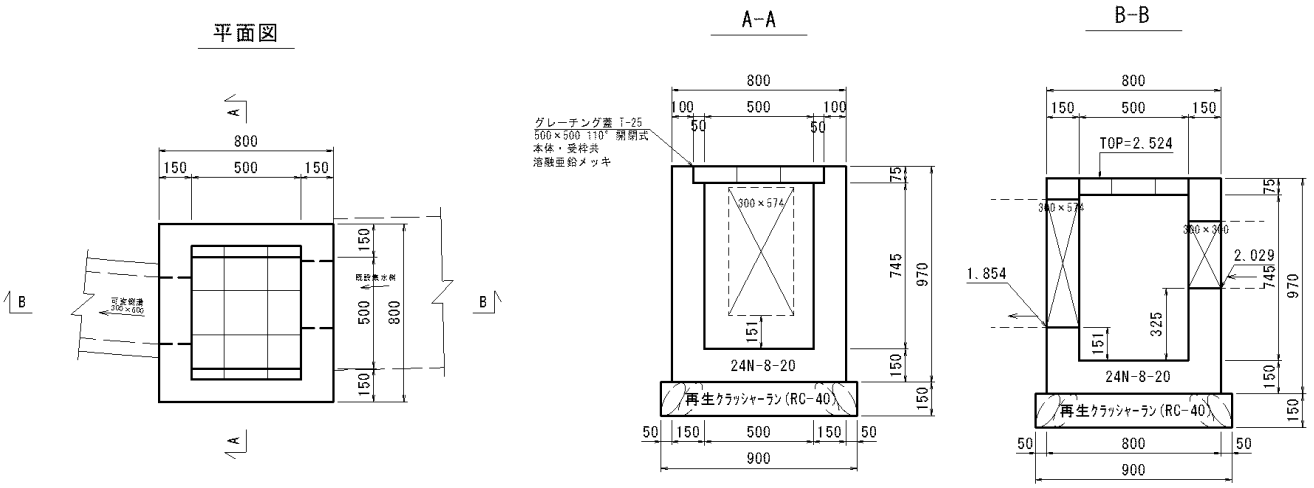


【1箇所当り】

| 名　称 | 材　料 | 計　算　式 | 数 量 | 単位 |
|---|---|---|---|---|
| 基面整正 | | 0.9*0.9 | 0.81 | m2 |
| 基 礎 材 | 再生ｸﾗｯｼｬｰﾗﾝ<br>RC-40 t=15cm | 0.9*0.9 | 0.81 | m2 |
| 型枠 | | 0.8*4*0.97+0.5*4*0.97-0.3*0.3*2-<br>0.3*0.574*2+(0.3+0.3)*2*0.15+(0.3+0.574)*2*0.15 | 4.96 | m2 |
| コンクリート | 24N-8-20 | 0.8*0.8*0.97-0.5*0.5*0.97-0.3*0.3*0.15-<br>0.3*0.574*0.15 | 0.34 | m3 |
| グレーチング蓋 | T-25 500×500 110°<br>開閉式 溶融亜鉛メッキ | 1 | 1 | 枚 |
| | | | | |
| | | | | |
| | | | | |
| | | | | |
| | | | | |
| | | | | |
| | | | | |
| | | | | |
| | | | | |
| | | | | |

# 数　量　計　算　書

## 2号集水桝

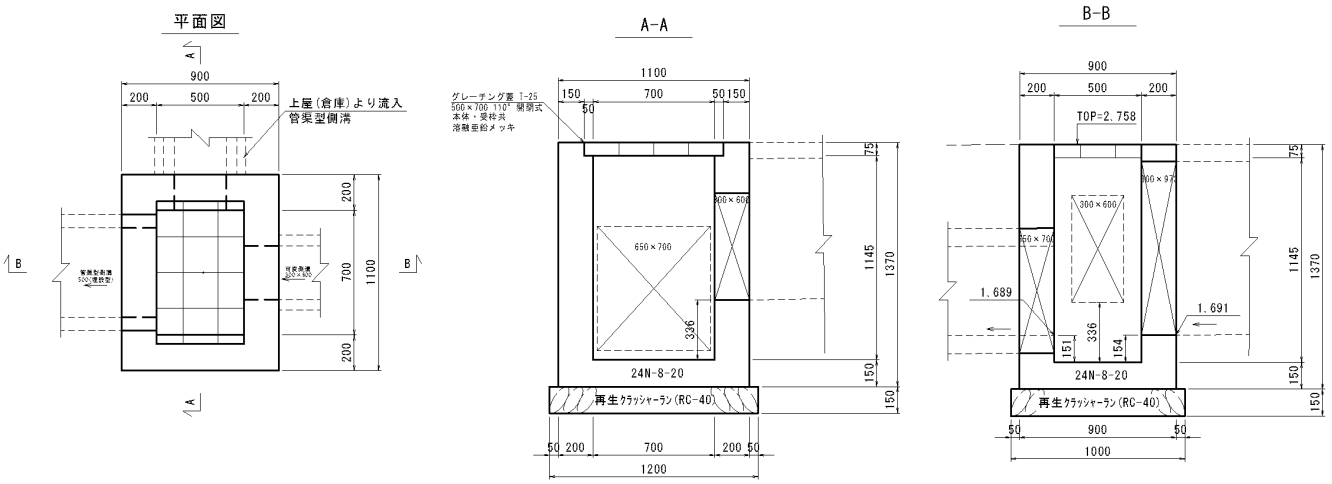


【1箇所当り】

| 名　称 | 材　料 | 計　算　式 | 数 量 | 単位 |
|---|---|---|---|---|
| 基面整正 | | 1.2*1 | 1.20 | m2 |
| 基 礎 材 | 再生ｸﾗｯｼｬｰﾗﾝ<br>RC-40 t=15cm | 1.2*1 | 1.20 | m2 |
| 型枠 | | (0.9+1.1)*2*1.37+(0.5+0.7)*2*1.37-0.3*0.6*2-0.65*0.7*2-0.3*0.973*2+(0.3+0.6)*2*0.2+(0.65+0.7)*2*0.2+(0.3+0.95)*2*0.2 | 8.31 | m2 |
| コンクリート | 24N-8-20 | 0.9*1.1*1.37-0.5*0.7*1.37-0.3*0.6*0.2-0.65*0.7*0.2-0.3*0.95*0.2 | 0.69 | m3 |
| グレーチング蓋 | T-25 500×700 110°<br>開閉式 溶融亜鉛メッキ | 1 | 1 | 枚 |
| | | | | |
| | | | | |
| | | | | |
| | | | | |
| | | | | |
| | | | | |
| | | | | |
| | | | | |
| | | | | |

# 数　量　計　算　書

## 3号集水桝

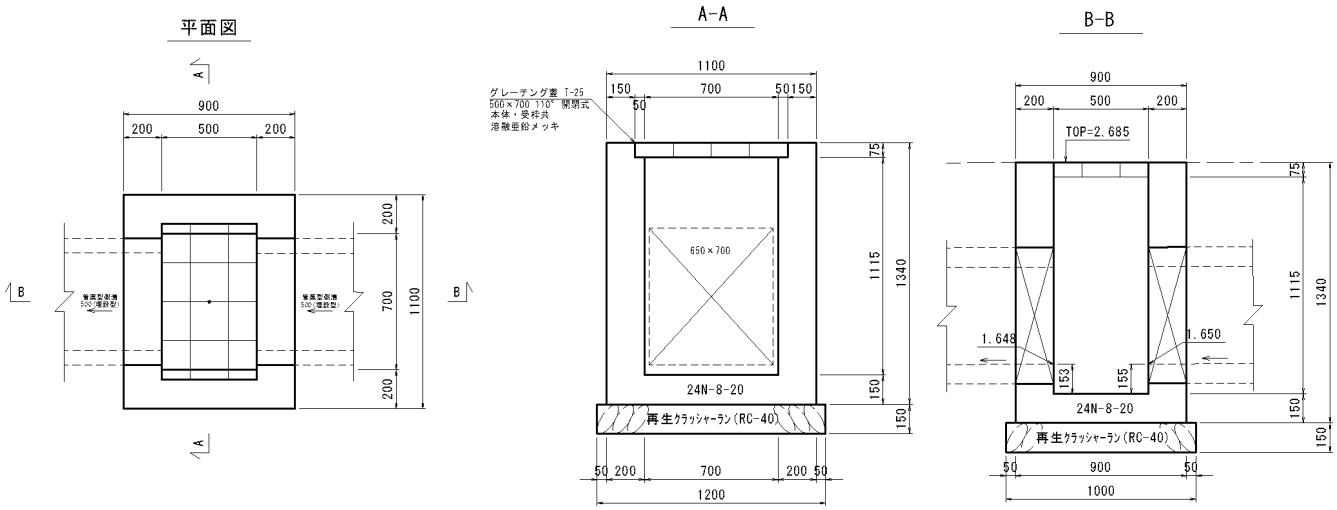


【1箇所当り】

| 名　称 | 材　料 | 計　算　式 | 数 量 | 単位 |
|---|---|---|---|---|
| 基面整正 | | 1.2*1 | 1.20 | m2 |
| 基 礎 材 | 再生ｸﾗｯｼｬｰﾗﾝ<br>RC-40 t=15cm | 1.2*1 | 1.20 | m2 |
| 型枠 | | (0.9+1.1)*2*1.34+(0.5+0.7)*2*1.34-<br>0.65*0.7*4+(0.65+0.7)*4*0.2 | 7.84 | m2 |
| コンクリート | 24N-8-20 | 0.9*1.1*1.34-0.5*0.7*1.34-0.65*0.7*0.2*2 | 0.68 | m3 |
| グレーチング蓋 | T-25 500×700 110°<br>開閉式 溶融亜鉛メッキ | 1 | 1 | 枚 |
| | | | | |
| | | | | |
| | | | | |
| | | | | |
| | | | | |
| | | | | |
| | | | | |
| | | | | |
| | | | | |
| | | | | |

# 数　量　計　算　書

## 4号集水桝

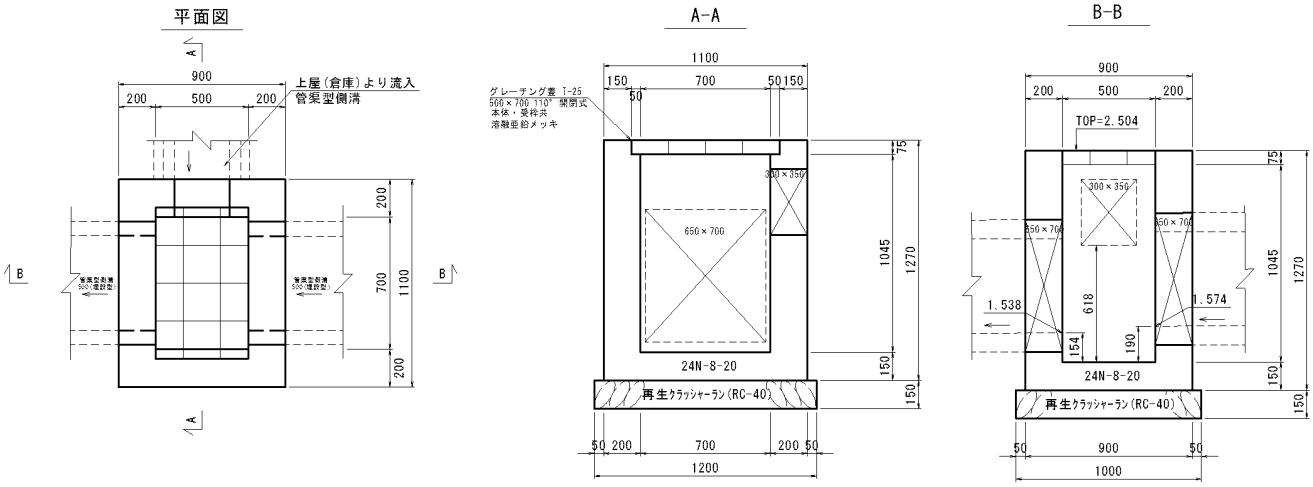


【1箇所当り】

| 名　称 | 材　料 | 計　算　式 | 数 量 | 単位 |
|---|---|---|---|---|
| 基面整正 | | 1.2*1 | 1.20 | m2 |
| 基 礎 材 | 再生ｸﾗｯｼｬｰﾗﾝ<br>RC-40 t=15cm | 1.2*1 | 1.20 | m2 |
| 型枠 | | (0.9+1.1)*2*1.27+(0.5+0.7)*2*1.27-0.3*0.35*2-<br>0.65*0.7*4+(0.3+0.35)*2*0.2+(0.65+0.7)*4*0.2 | 7.44 | m2 |
| コンクリート | 24N-8-20 | 0.9*1.1*1.27-0.5*0.7*1.27-0.3*0.35*0.2-<br>0.65*0.7*0.2*2 | 0.61 | m3 |
| グレーチング蓋 | T-25 500×700 110°<br>開閉式 溶融亜鉛メッキ | 1 | 1 | 枚 |
| | | | | |
| | | | | |
| | | | | |
| | | | | |
| | | | | |
| | | | | |
| | | | | |
| | | | | |
| | | | | |
| | | | | |

# 数　量　計　算　書

## 5号集水桝

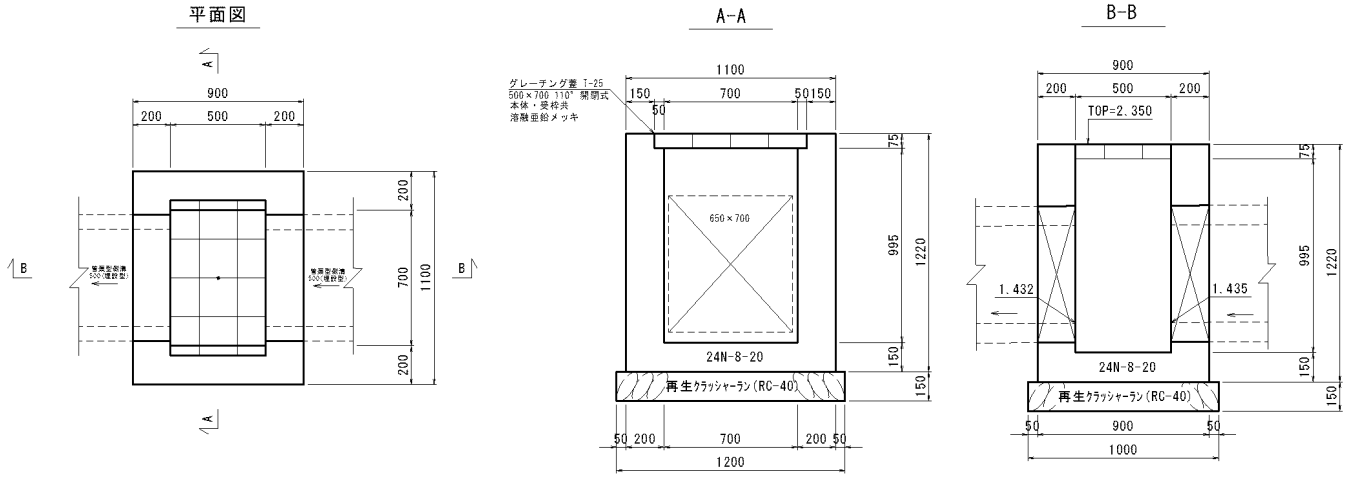


【1箇所当り】

| 名　称 | 材　料 | 計　算　式 | 数 量 | 単位 |
|---|---|---|---|---|
| 基面整正 | | 1.2*1 | 1.20 | m2 |
| 基 礎 材 | 再生ｸﾗｯｼｬｰﾗﾝ<br>RC-40 t=15cm | 1.2*1 | 1.20 | m2 |
| 型枠 | | (0.9+1.1)*2*1.22+(0.5+0.7)*2*1.22-<br>0.65*0.7*4+(0.65+0.7)*4*0.2 | 7.07 | m2 |
| コンクリート | 24N-8-20 | 0.9*1.1*1.22-0.5*0.7*1.22-0.65*0.7*0.2*2 | 0.60 | m3 |
| グレーチング蓋 | T-25 500×700 110°<br>開閉式 溶融亜鉛メッキ | 1 | 1 | 枚 |
| | | | | |
| | | | | |
| | | | | |
| | | | | |
| | | | | |
| | | | | |
| | | | | |
| | | | | |
| | | | | |
| | | | | |

# 数　量　計　算　書

## 6号集水桝

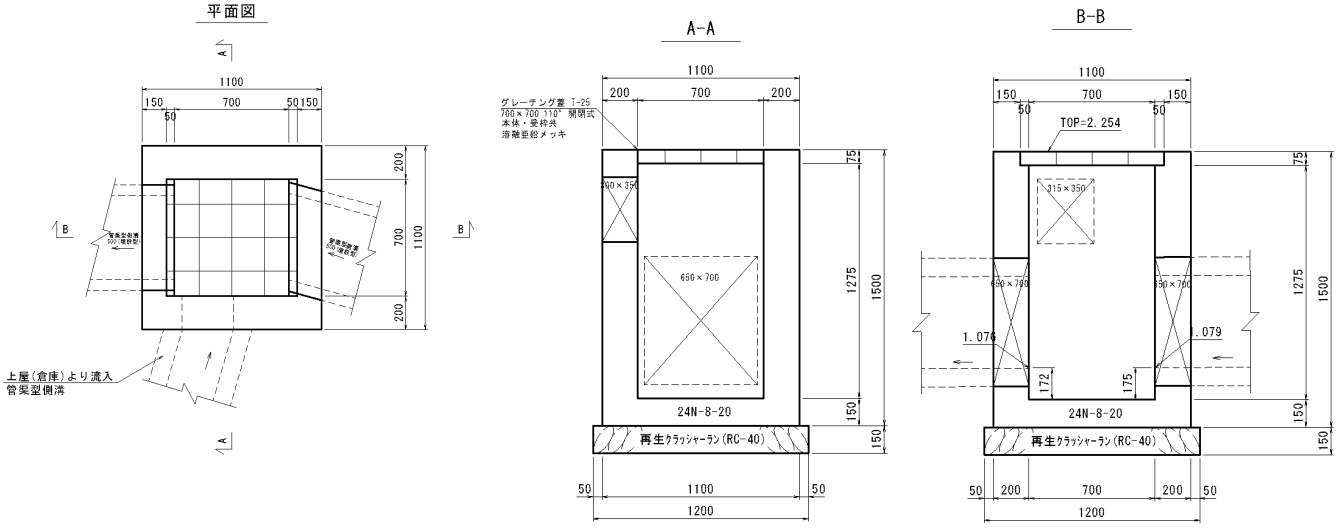


【1箇所当り】

| 名　称 | 材　料 | 計　算　式 | 数 量 | 単位 |
|---|---|---|---|---|
| 基面整正 | | 1.2*1.2 | 1.44 | m2 |
| 基 礎 材 | 再生ｸﾗｯｼｬｰﾗﾝ<br>RC-40 t=15cm | 1.2*1.2 | 1.44 | m2 |
| 型枠 | | (1.1*4+0.7*4)*1.5-0.3*0.35*2-<br>0.65*0.7*4+(0.3+0.35)*2*0.2+(0.65+0.7)*4*0.2 | 10.11 | m2 |
| コンクリート | 24N-8-20 | 1.1*1.1*1.5-0.7*0.7*1.35-0.3*0.35*0.2-<br>0.65*0.7*0.2*2 | 0.95 | m3 |
| グレーチング蓋 | T-25 500×700 110°<br>開閉式 溶融亜鉛メッキ | 1 | 1 | 枚 |
| | | | | |
| | | | | |
| | | | | |
| | | | | |
| | | | | |
| | | | | |
| | | | | |
| | | | | |
| | | | | |
| | | | | |

# 数　量　計　算　書

## 7号集水桝

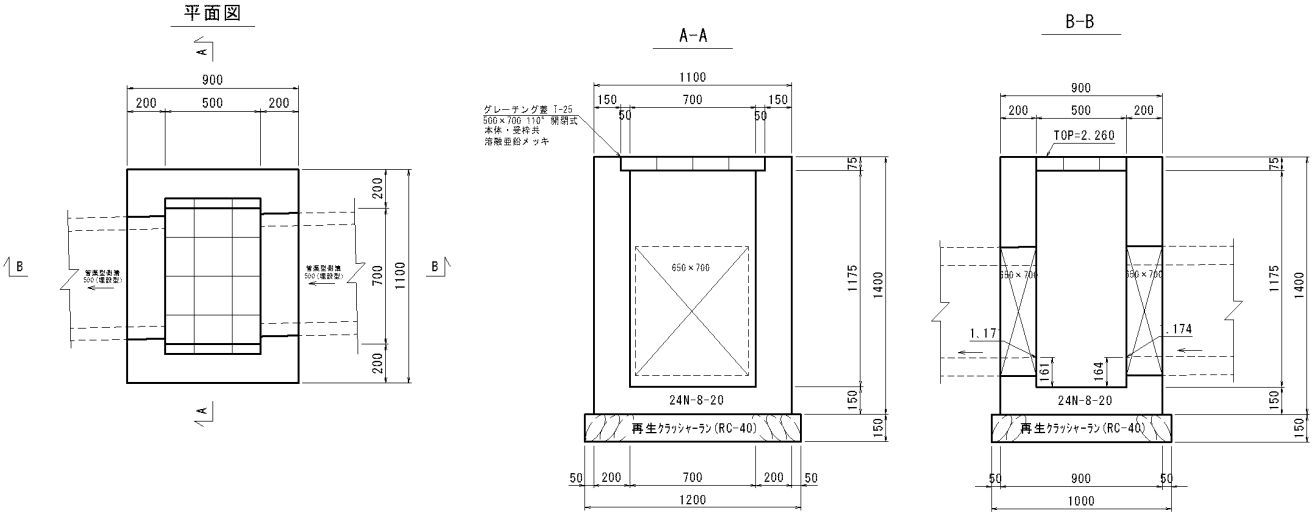


【1箇所当り】

| 名　称 | 材　料 | 計　算　式 | 数 量 | 単位 |
|---|---|---|---|---|
| 基面整正 | | 1.2*1 | 1.20 | m2 |
| 基 礎 材 | 再生ｸﾗｯｼｬｰﾗﾝ<br>RC-40 t=15cm | 1.2*1 | 1.20 | m2 |
| 型枠 | | (0.9+1.1)*2*1.4+(0.5+0.7)*2*1.4-<br>0.65*0.7*4+(0.65+0.7)*4*0.2 | 8.22 | m2 |
| コンクリート | 24N-8-20 | 0.9*1.1*1.4-0.5*0.7*1.35-0.65*0.7*0.2*2 | 0.73 | m3 |
| グレーチング蓋 | T-25 500×700 110°<br>開閉式 溶融亜鉛メッキ | 1 | 1 | 枚 |
| | | | | |
| | | | | |
| | | | | |
| | | | | |
| | | | | |
| | | | | |
| | | | | |
| | | | | |
| | | | | |
| | | | | |

# 数　量　計　算　書

## 8号集水桝

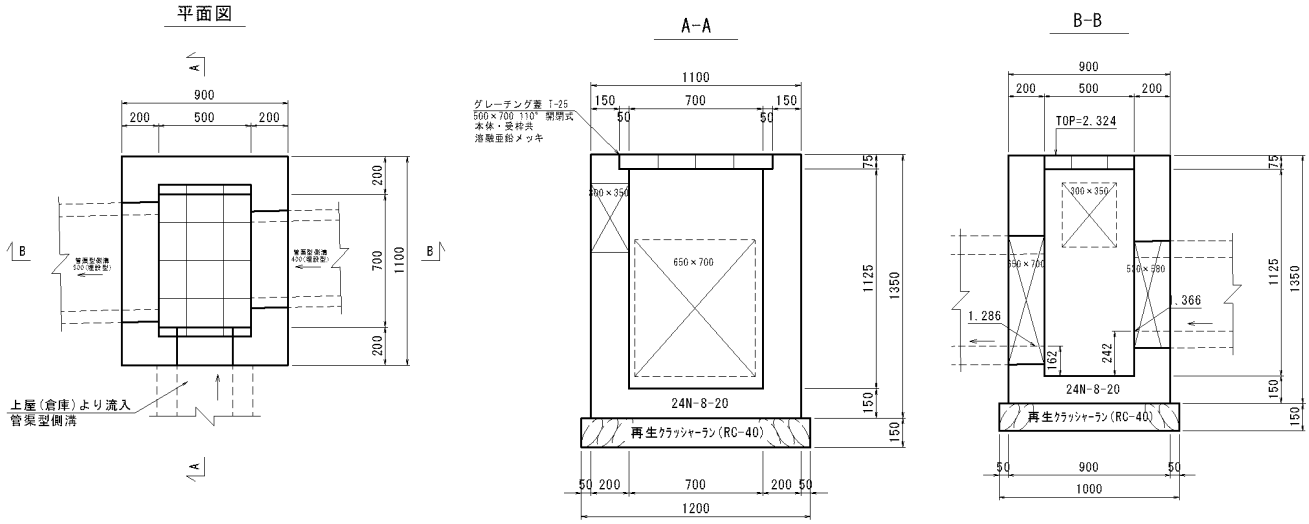


【1箇所当り】

| 名　称 | 材　料 | 計　算　式 | 数 量 | 単位 |
|---|---|---|---|---|
| 基面整正 | | 1.2*1 | 1.20 | m2 |
| 基 礎 材 | 再生ｸﾗｯｼｬｰﾗﾝ<br>RC-40 t=15cm | 1.2*1 | 1.20 | m2 |
| 型枠 | | (0.9+1.1)*2*1.35+(0.5+0.7)*2*1.35-0.3*0.35*2-0.53*0.58*2-0.65*0.7*2+(0.3+0.35)*2*0.2+(0.53+0.58)*2*0.2+(0.65+0.7)*2*0.2 | 8.15 | m2 |
| コンクリート | 24N-8-20 | 0.9*1.1*1.35-0.5*0.7*1.2-0.3*0.35*0.2-0.53*0.58*0.2-0.65*0.7*0.2 | 0.74 | m3 |
| グレーチング蓋 | T-25 500×700 110°<br>開閉式 溶融亜鉛メッキ | 1 | 1 | 枚 |
| | | | | |
| | | | | |
| | | | | |
| | | | | |
| | | | | |
| | | | | |
| | | | | |
| | | | | |
| | | | | |

# 数　量　計　算　書

## 9号集水桝

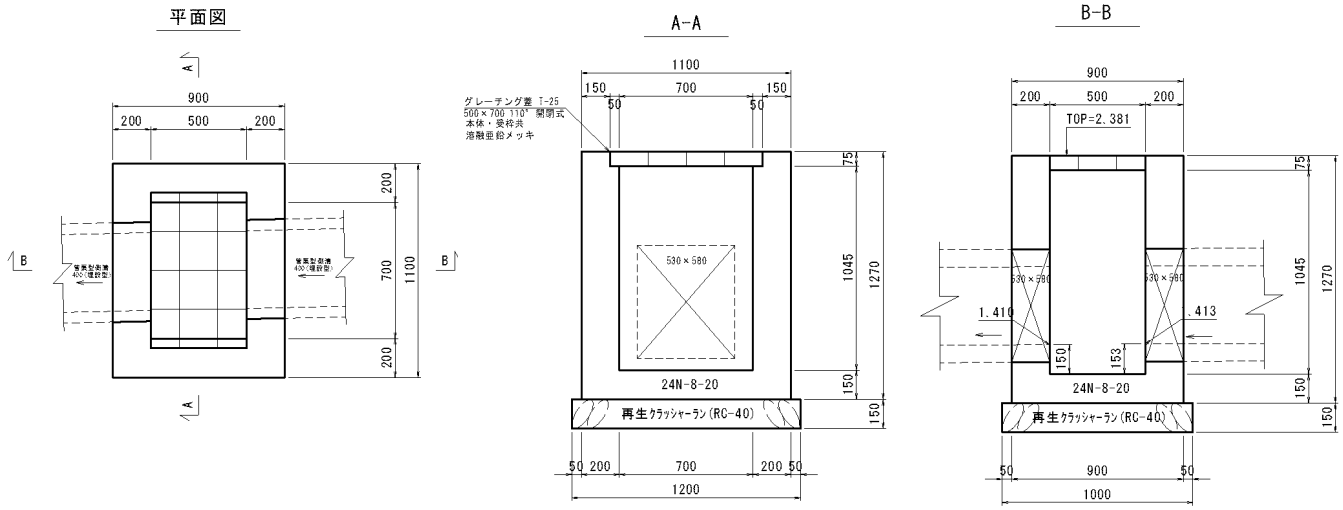


【1箇所当り】

| 名　称 | 材　料 | 計　算　式 | 数 量 | 単位 |
|---|---|---|---|---|
| 基面整正 | | 1.2*1 | 1.20 | m2 |
| 基 礎 材 | 再生ｸﾗｯｼｬｰﾗﾝ<br>RC-40 t=15cm | 1.2*1 | 1.20 | m2 |
| 型枠 | | (0.9+1.1)*2*1.27+(0.5+0.7)*2*1.27-<br>0.53*0.58*4+(0.53+0.58)*4*0.2 | 7.79 | m2 |
| コンクリート | 24N-8-20 | 0.9*1.1*1.27-0.5*0.7*1.12-0.53*0.58*0.2*2 | 0.74 | m3 |
| グレーチング蓋 | T-25 500×700 110°<br>開閉式 溶融亜鉛メッキ | 1 | 1 | 枚 |
| | | | | |
| | | | | |
| | | | | |
| | | | | |
| | | | | |
| | | | | |
| | | | | |
| | | | | |
| | | | | |
| | | | | |

# 数　量　計　算　書

## 10号集水桝

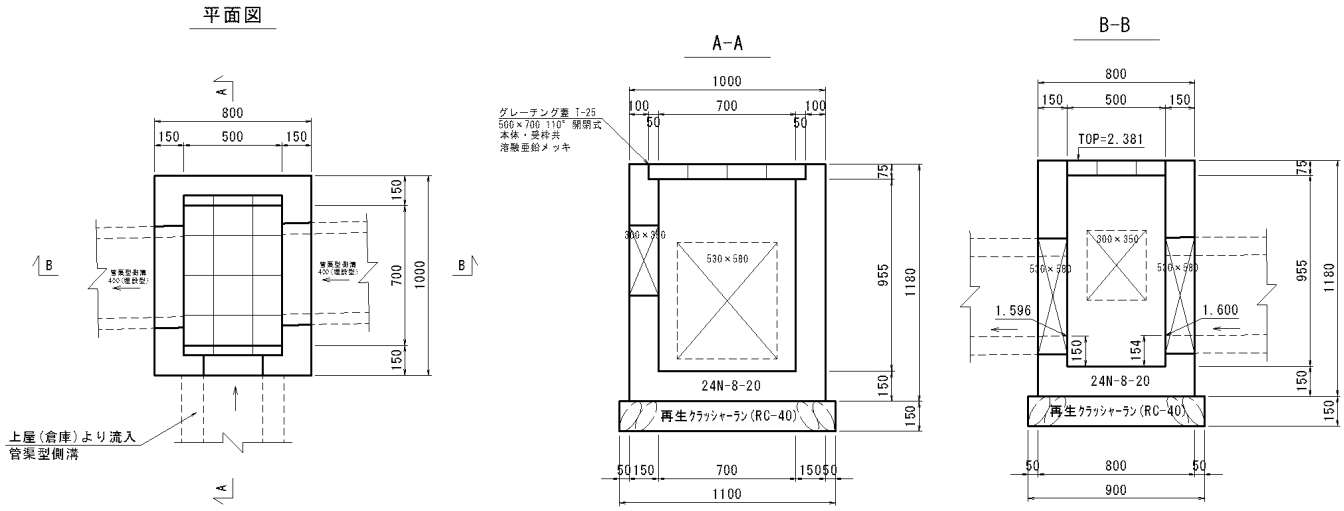


【1箇所当り】

| 名　称 | 材　料 | 計　算　式 | 数 量 | 単位 |
|---|---|---|---|---|
| 基面整正 | | 1.1*0.9 | 0.99 | m2 |
| 基 礎 材 | 再生ｸﾗｯｼｬｰﾗﾝ<br>RC-40 t=15cm | 1.1*0.9 | 0.99 | m2 |
| 型枠 | | (0.8+1)*2*1.18+(0.5+0.7)*2*1.18-0.3*0.35*2-<br>0.53*0.58*4+(0.3+0.35)*2*0.15+(0.53+0.58)*4*0.1<br>5 | 6.50 | m2 |
| コンクリート | 24N-8-20 | 0.8*1*1.18-0.5*0.7*1.03-0.3*0.35*0.15-<br>0.53*0.58*0.15*2 | 0.48 | m3 |
| グレーチング蓋 | T-25 500×700 110°<br>開閉式 溶融亜鉛メッキ | 1 | 1 | 枚 |
| | | | | |
| | | | | |
| | | | | |
| | | | | |
| | | | | |
| | | | | |
| | | | | |
| | | | | |
| | | | | |
| | | | | |

# 数　量　計　算　書

## 11号集水桝

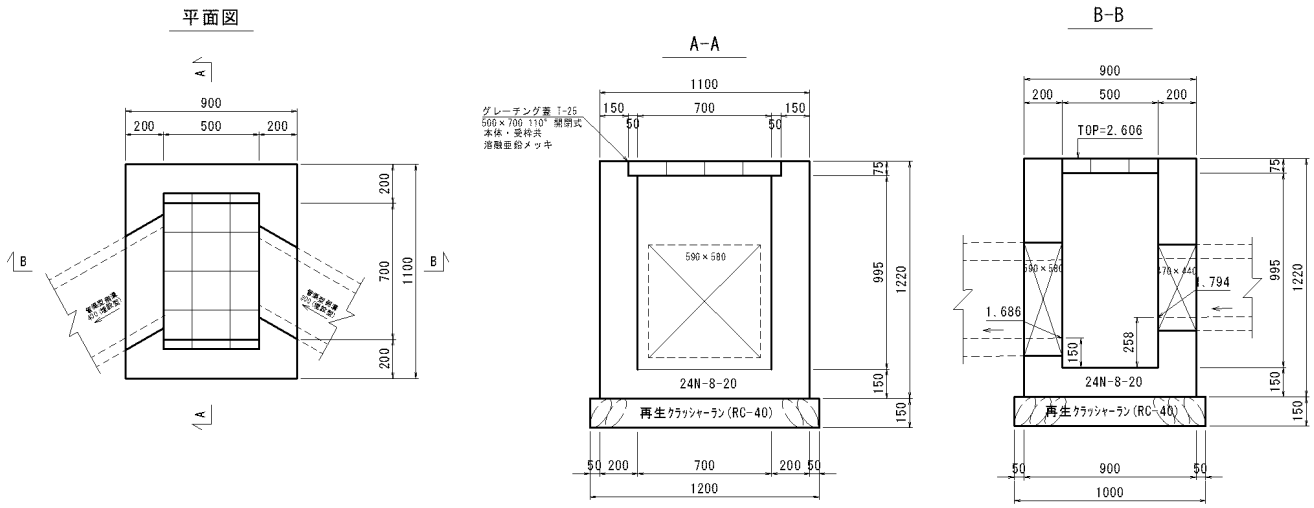


【1箇所当り】

| 名　称 | 材　料 | 計　算　式 | 数 量 | 単位 |
|---|---|---|---|---|
| 基面整正 | | 1.2*1 | 1.20 | m2 |
| 基 礎 材 | 再生ｸﾗｯｼｬｰﾗﾝ<br>RC-40 t=15cm | 1.2*1 | 1.20 | m2 |
| 型枠 | | (0.9+1.1)*2*1.22+(0.5+0.7)*2*1.22-0.47*0.44*2-0.59*0.58*2+(0.47+0.44)*2*0.2+(0.59+0.58)*2*0.2 | 7.54 | m2 |
| コンクリート | 24N-8-20 | 0.9*1.1*1.22-0.5*0.7*1.07-0.47*0.44*0.2-0.59*0.58*0.2 | 0.72 | m3 |
| グレーチング蓋 | T-25 500×700 110°<br>開閉式 溶融亜鉛メッキ | 1 | 1 | 枚 |
| | | | | |
| | | | | |
| | | | | |
| | | | | |
| | | | | |
| | | | | |
| | | | | |
| | | | | |
| | | | | |
| | | | | |

# 数　量　計　算　書

## 12号集水桝

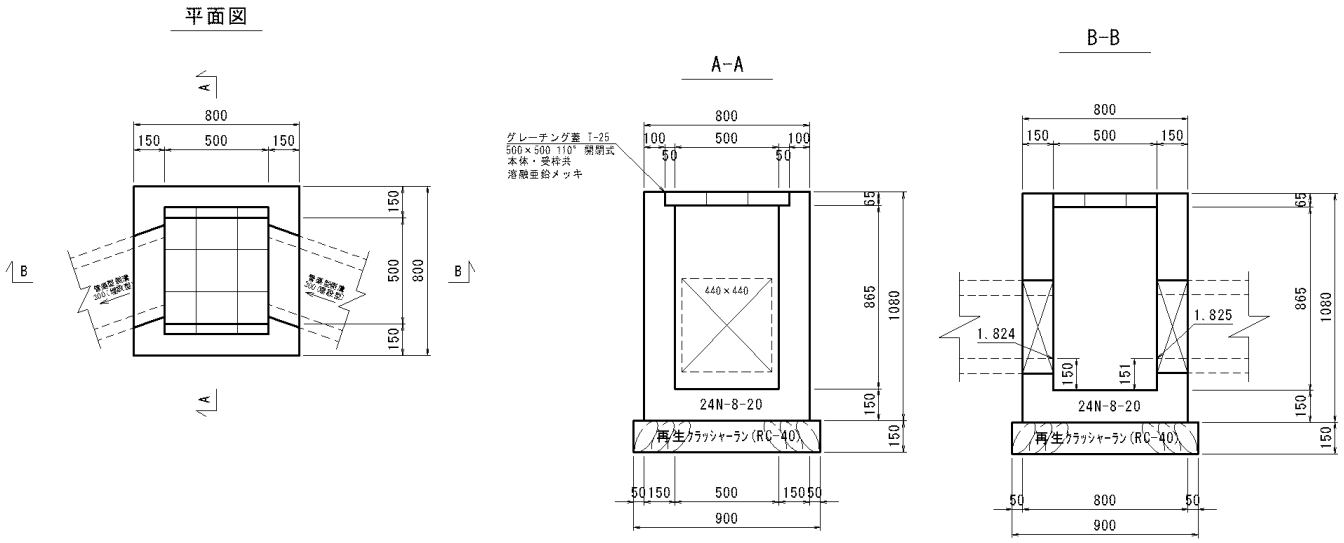


【1箇所当り】

| 名　称 | 材　料 | 計　算　式 | 数 量 | 単位 |
|---|---|---|---|---|
| 基面整正 | | 0.9*0.9 | 0.81 | m2 |
| 基 礎 材 | 再生ｸﾗｯｼｬｰﾗﾝ<br>RC-40 t=15cm | 0.9*0.9 | 0.81 | m2 |
| 型枠 | | 0.8*4*1.08+0.5*4*1.08-<br>0.44*0.44*4+(0.44+0.44)*4*0.15 | 5.37 | m2 |
| コンクリート | 24N-8-20 | 0.8*0.8*1.08-0.5*0.5*1.08-0.44*0.44*0.15*2 | 0.36 | m3 |
| グレーチング蓋 | T-25 500×500 110°<br>開閉式 溶融亜鉛メッキ | 1 | 1 | 枚 |
| | | | | |
| | | | | |
| | | | | |
| | | | | |
| | | | | |
| | | | | |
| | | | | |
| | | | | |
| | | | | |
| | | | | |

# 数　量　計　算　書

## 13号集水桝

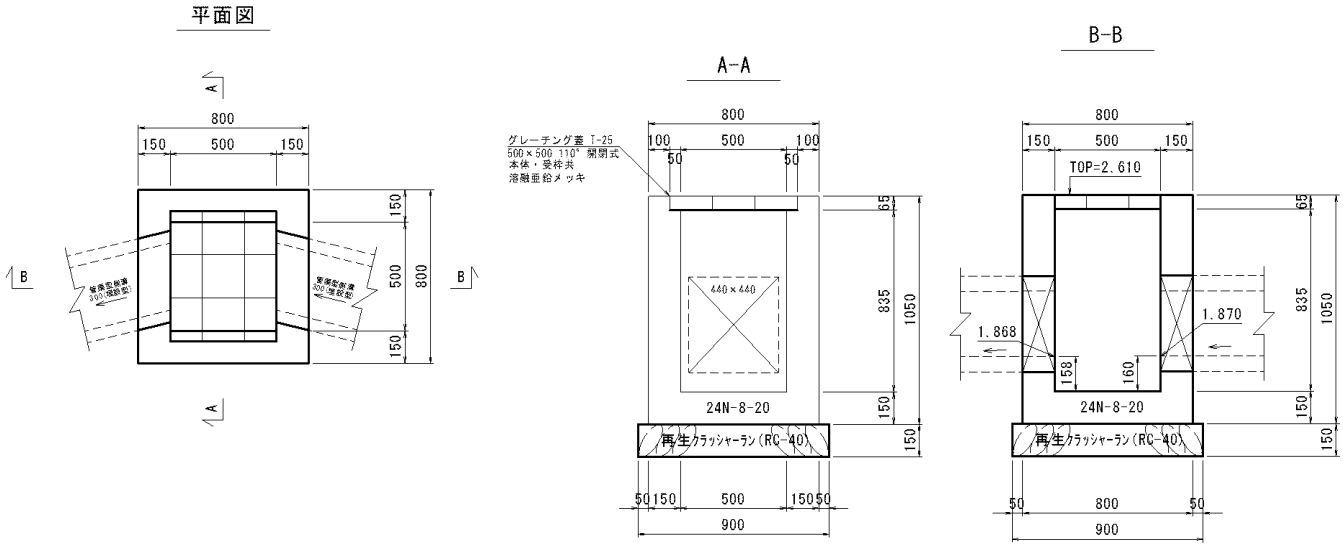


【1箇所当り】

| 名　称 | 材　料 | 計　算　式 | 数 量 | 単位 |
|---|---|---|---|---|
| 基面整正 | | 0.9*0.9 | 0.81 | m2 |
| 基 礎 材 | 再生ｸﾗｯｼｬｰﾗﾝ<br>RC-40 t=15cm | 0.9*0.9 | 0.81 | m2 |
| 型枠 | | 0.8*4*1.05+0.5*4*1.05-<br>0.44*0.44*4+(0.44+0.44)*4*0.15 | 5.21 | m2 |
| コンクリート | 24N-8-20 | 0.8*0.8*1.05-0.5*0.5*0.9-0.44*0.44*0.15*2 | 0.39 | m3 |
| グレーチング蓋 | T-25 500×500 110°<br>開閉式 溶融亜鉛メッキ | 1 | 1 | 枚 |
| | | | | |
| | | | | |
| | | | | |
| | | | | |
| | | | | |
| | | | | |
| | | | | |
| | | | | |
| | | | | |
| | | | | |

# 数　量　計　算　書

## 14号集水桝

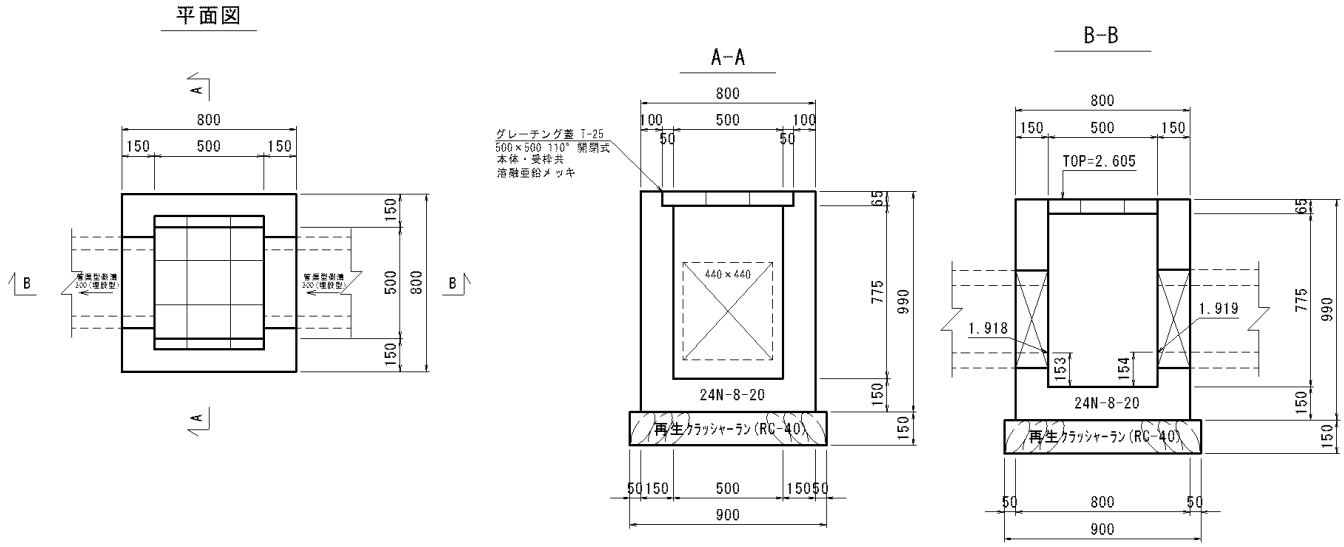


【1箇所当り】

| 名　称 | 材　料 | 計　算　式 | 数 量 | 単位 |
|---|---|---|---|---|
| 基面整正 | | 0.9*0.9 | 0.81 | m2 |
| 基 礎 材 | 再生ｸﾗｯｼｬｰﾗﾝ<br>RC-40 t=15cm | 0.9*0.9 | 0.81 | m2 |
| 型枠 | | 0.8*4*0.99+0.5*4*0.99-<br>0.44*0.44*4+(0.44+0.44)*4*0.15 | 4.90 | m2 |
| コンクリート | 24N-8-20 | 0.8*0.8*0.99-0.5*0.5*0.84-0.44*0.44*0.15*2 | 0.37 | m3 |
| グレーチング蓋 | T-25 500×500 110°<br>開閉式 溶融亜鉛メッキ | 1 | 1 | 枚 |
| | | | | |
| | | | | |
| | | | | |
| | | | | |
| | | | | |
| | | | | |
| | | | | |
| | | | | |
| | | | | |
| | | | | |

# 数　量　計　算　書

## 15号集水桝

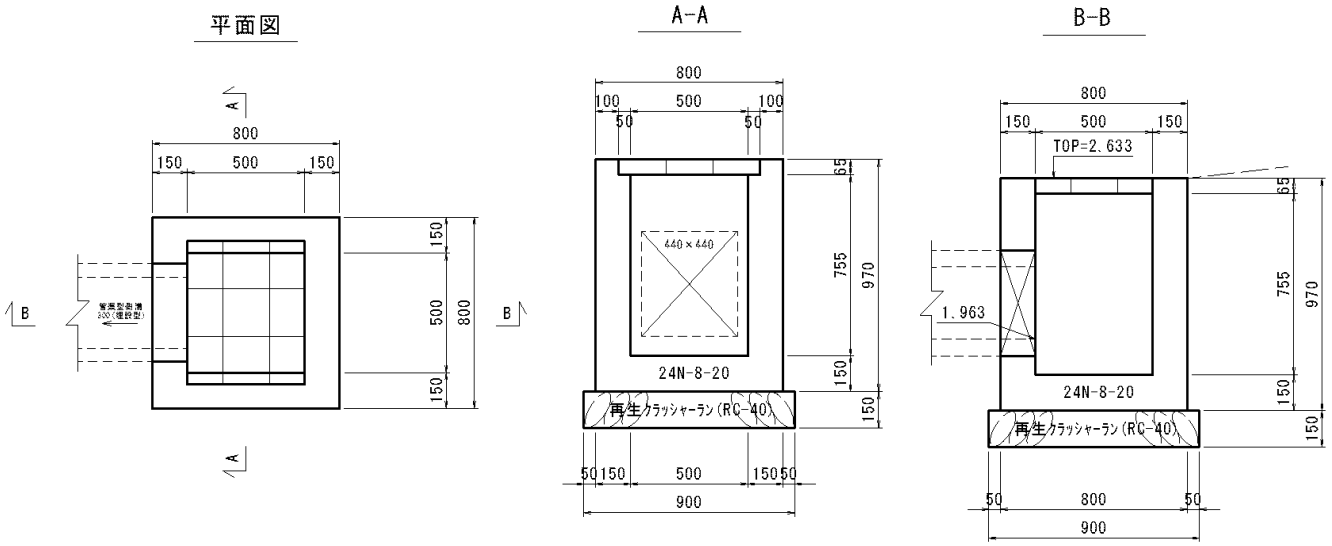


【1箇所当り】

| 名　称 | 材　料 | 計　算　式 | 数 量 | 単位 |
|---|---|---|---|---|
| 基面整正 | | 0.9*0.9 | 0.81 | m2 |
| 基 礎 材 | 再生ｸﾗｯｼｬｰﾗﾝ<br>RC-40 t=15cm | 0.9*0.9 | 0.81 | m2 |
| 型枠 | | 0.8*4*0.97+0.5*4*0.97-<br>0.44*0.44*4+(0.44+0.44)*4*0.15 | 4.80 | m2 |
| コンクリート | 24N-8-20 | 0.8*0.8*0.97-0.5*0.5*0.97-0.44*0.44*0.15*2 | 0.32 | m3 |
| グレーチング蓋 | T-25 500×500 110°<br>開閉式 溶融亜鉛メッキ | 1 | 1 | 枚 |
| | | | | |
| | | | | |
| | | | | |
| | | | | |
| | | | | |
| | | | | |
| | | | | |
| | | | | |
| | | | | |
| | | | | |

# 数　量　計　算　書

## 既設集水桝改修

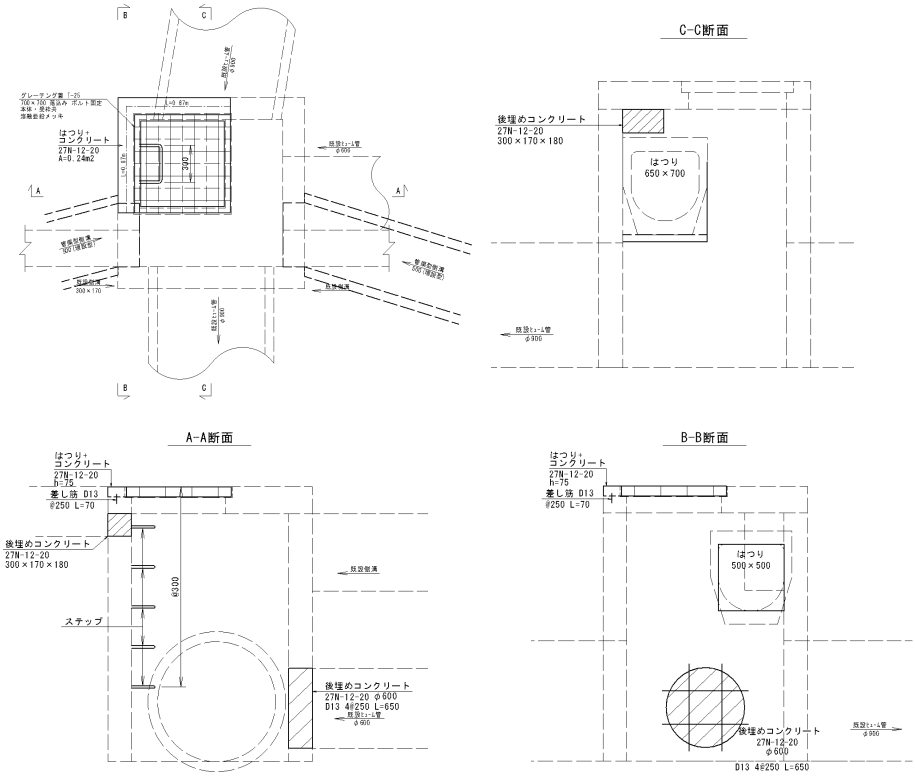


【1箇所当り】

| 名　称 | 材　料 | 計　算　式 | 数 量 | 単位 |
|---|---|---|---|---|
| グレーチング蓋 | T-25 700×700 落込み<br>ボルト固定 溶融亜鉛メッキ | 1 | 1 | 枚 |
| 頂版 | | | | |
| はつり | | 0.24*0.075 | 0.02 | m3 |
| 型枠 | | 0.87*2*0.75 | 1.31 | m2 |
| 差し筋 | SD295 D13 L=70<br>塗装鉄筋 | 0.87*2/0.25*0.075*0.995 | 0.52 | kg |
| コンクリート | 27-12-20 | 0.24*0.075 | 0.02 | m3 |
| 側壁 | | | | |
| はつり | | 0.5*0.5*0.18 | 0.05 | m3 |
| 後埋めコンクリート | | | | |
| 型　枠 | | 1/4*3.14*0.6^2*2+0.3*0.17*2 | 0.67 | m2 |
| 鉄　筋 | SD295 D13 塗装鉄筋 | 4*0.65*0.995 | 2.59 | kg |
| コンクリート | 27-12-20 | 1/4*3.14*0.6^2*0.18+0.3*0.17*0.18 | 0.06 | m3 |
| ステップ | 足掛け金物<br>後付用 幅300 | 5 | 5 | 個 |
| | | | | |
| | | | | |

# 数　量　計　算　書

## 地先境界ブロック

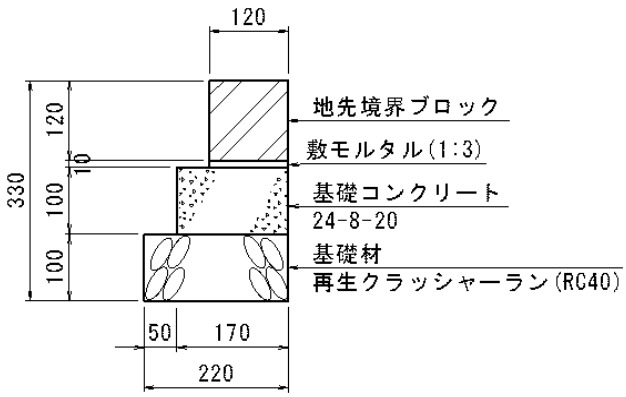


【10m当り】

| 名　称 | 材　料 | 計　算　式 | 数 量 | 単位 |
|---|---|---|---|---|
| 基面整正 | | 0.22*10 | 2.20 | m2 |
| 基 礎 材 | 再生ｸﾗｯｼｬｰﾗﾝ<br>RC-40 t=10cm | 0.22*10 | 2.20 | m2 |
| 基礎コンクリート型枠 | | 0.1*10*2 | 2.00 | m2 |
| 基礎コンクリート | 18-8-20 t=10cm | 0.17*0.1*10 | 0.17 | m3 |
| 敷モルタル | 1:3 | 0.12*0.01*10 | 0.01 | m3 |
| 地先境界ブロック | 120×120 | 10/0.61<br>10 | 16.39<br>10.00 | 個<br>m |
| | | | | |
| | | | | |
| | | | | |
| | | | | |
| | | | | |
| | | | | |
| | | | | |
| | | | | |
| | | | | |

# 数　量　計　算　書

既設可変勾配側溝撤去

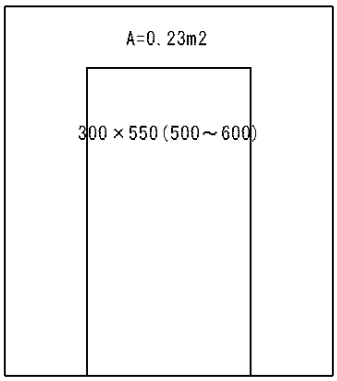


【10m当り】

| 名　称 | 材　料 | 計　算　式 | 数 量 | 単位 |
|---|---|---|---|---|
| 撤去工 | | | | |
| コンクリート構造物取壊し | 無筋 | 0.23*10 | 2.30 | m3 |
| 殻運搬 | 無筋 | 2.3 | 2.30 | m3 |
| 殻処分 | 無筋 | 2.3 | 2.30 | m3 |
| | | | | |
| | | | | |
| | | | | |
| | | | | |
| | | | | |
| | | | | |
| | | | | |
| | | | | |
| | | | | |
| | | | | |
| | | | | |

# 数　量　計　算　書

既設側溝撤去

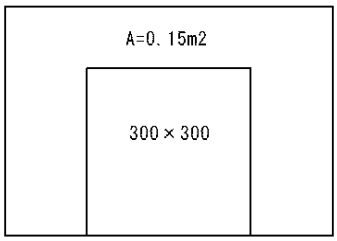


【10m当り】

| 名　称 | 材　料 | 計　算　式 | 数 量 | 単位 |
|---|---|---|---|---|
| 撤去工 | | | | |
| コンクリート構造物取壊し | 無筋 | 0.15*10 | 1.50 | m3 |
| 殻運搬 | 無筋 | 1.5 | 1.50 | m3 |
| 殻処分 | 無筋 | 1.5 | 1.50 | m3 |
| | | | | |
| | | | | |
| | | | | |
| | | | | |
| | | | | |
| | | | | |
| | | | | |
| | | | | |
| | | | | |
| | | | | |
| | | | | |

# 土 工 数 量 計 算 書

A-LINE

| ピッチ 20 m | | 床掘(A1) | | | 埋戻し(BF4) | | |
|---|---|---|---|---|---|---|---|
| 測 点 | 距離 (m) | 面積 (m) | 平均面積 (m) | 数量 (m3) | 面積 (m2) | 平均面積 (m2) | 数量 (m3) |
| No. 0 | | 0.00 | | | 0.00 | | |
| No. 0 ＋ 0.80 | 0.80 | 2.08 | 1.04 | 0.83 | 0.78 | 0.39 | 0.31 |
| No. 0 ＋ 19.60 | 18.80 | 2.10 | 2.09 | 39.29 | 0.78 | 0.78 | 14.66 |
| No. 0 ＋ 19.60 | 0.00 | 0.00 | 1.05 | 0.00 | 0.00 | 0.39 | 0.00 |
| No. 1 | 0.40 | 0.00 | 0.00 | 0.00 | 0.00 | 0.00 | 0.00 |
| No. 1 ＋ 0.40 | 0.40 | 0.00 | 0.00 | 0.00 | 0.00 | 0.00 | 0.00 |
| No. 1 ＋ 0.40 | 0.00 | 2.10 | 1.05 | 0.00 | 0.78 | 0.39 | 0.00 |
| No. 2 | 19.60 | 2.12 | 2.11 | 41.36 | 0.83 | 0.81 | 15.78 |
| No. 2 ＋ 0.83 | 0.83 | 2.12 | 2.12 | 1.76 | 0.83 | 0.83 | 0.69 |
| No. 2 ＋ 0.83 | 0.00 | 0.00 | 1.06 | 0.00 | 0.00 | 0.42 | 0.00 |
| No. 2 ＋ 1.23 | 0.40 | 0.00 | 0.00 | 0.00 | 0.00 | 0.00 | 0.00 |
| No. 2 ＋ 1.63 | 0.40 | 0.00 | 0.00 | 0.00 | 0.00 | 0.00 | 0.00 |
| No. 2 ＋ 1.63 | 0.00 | 2.12 | 1.06 | 0.00 | 0.83 | 0.42 | 0.00 |
| No. 3 | 18.37 | 2.34 | 2.23 | 40.97 | 0.90 | 0.87 | 15.89 |
| No. 3 ＋ 6.09 | 6.09 | 2.34 | 2.34 | 14.25 | 0.90 | 0.90 | 5.48 |
| No. 3 ＋ 6.09 | 0.00 | 0.00 | 1.17 | 0.00 | 0.00 | 0.45 | 0.00 |
| No. 3 ＋ 6.49 | 0.40 | 0.00 | 0.00 | 0.00 | 0.00 | 0.00 | 0.00 |
| No. 3 ＋ 6.89 | 0.40 | 0.00 | 0.00 | 0.00 | 0.00 | 0.00 | 0.00 |
| No. 3 ＋ 6.89 | 0.00 | 2.34 | 1.17 | 0.00 | 0.90 | 0.45 | 0.00 |
| No. 3 ＋ 19.60 | 12.71 | 2.38 | 2.36 | 30.00 | 1.0 | 0.94 | 11.88 |
| | 79.60 | | 小計 | 168.46 | | 小計 | 64.69 |

# 土 工 数 量 計 算 書

A-LINE

| ピッチ 20 m | | 床掘(A1) | | | 埋戻し(BF4) | | |
|---|---|---|---|---|---|---|---|
| 測 点 | 距離 (m) | 面積 (m) | 平均面積 (m) | 数量 (m3) | 面積 (m2) | 平均面積 (m2) | 数量 (m3) |
| No. 3 ＋ 19.60 | 0.00 | 0.00 | 1.19 | 0.00 | 0.00 | 0.49 | 0.00 |
| No. 4 | 0.40 | 0.00 | 0.00 | 0.00 | 0.00 | 0.00 | 0.00 |
| No. 4 ＋ 0.40 | 0.40 | 0.00 | 0.00 | 0.00 | 0.00 | 0.00 | 0.00 |
| No. 4 ＋ 0.40 | 0.00 | 2.23 | 1.12 | 0.00 | 0.91 | 0.46 | 0.00 |
| No. 5 | 19.60 | 1.99 | 2.11 | 41.36 | 0.77 | 0.84 | 16.46 |
| No. 5 ＋ 14.87 | 14.87 | 1.31 | 1.65 | 24.54 | 0.39 | 0.58 | 8.62 |
| | | | 小計 | 65.90 | | 小計 | 25.08 |
| | 35.27 | | 合 計 | 234.36 | | 合 計 | 89.77 |

# 土 工 数 量 計 算 書

B-LINE

| ピッチ 20 m | | 床掘(A1) | | | 埋戻し(BF4) | | |
|---|---|---|---|---|---|---|---|
| 測 点 | 距離 (m) | 面積 (m) | 平均面積 (m) | 数量 (m3) | 面積 (m2) | 平均面積 (m2) | 数量 (m3) |
| No. 0 | | 0.00 | | | 0.00 | | |
| No. 0 ＋ 2.05 | 2.05 | 0.00 | 0.00 | 0.00 | 0.00 | 0.00 | 0.00 |
| No. 0 ＋ 2.05 | 0.00 | 2.71 | 1.36 | 0.00 | 0.88 | 0.44 | 0.00 |
| No. 0 ＋ 19.60 | 17.55 | 2.54 | 2.63 | 46.07 | 0.88 | 0.88 | 15.44 |
| No. 0 ＋ 19.60 | 0.00 | 0.00 | 1.27 | 0.00 | 0.00 | 0.44 | 0.00 |
| No. 1 | 0.40 | 0.00 | 0.00 | 0.00 | 0.00 | 0.00 | 0.00 |
| No. 1 ＋ 0.40 | 0.40 | 0.00 | 0.00 | 0.00 | 0.00 | 0.00 | 0.00 |
| No. 1 ＋ 0.40 | 0.00 | 2.54 | 1.27 | 0.00 | 0.88 | 0.44 | 0.00 |
| No. 2 | 19.60 | 2.38 | 2.46 | 48.22 | 0.88 | 0.88 | 17.25 |
| No. 2 ＋ 2.43 | 2.43 | 2.35 | 2.37 | 5.75 | 0.88 | 0.88 | 2.14 |
| No. 2 ＋ 2.43 | 0.00 | 0.00 | 1.18 | 0.00 | 0.00 | 0.44 | 0.00 |
| No. 2 ＋ 2.88 | 0.45 | 0.00 | 0.00 | 0.00 | 0.00 | 0.00 | 0.00 |
| No. 2 ＋ 3.33 | 0.45 | 0.00 | 0.00 | 0.00 | 0.00 | 0.00 | 0.00 |
| No. 2 ＋ 3.33 | 0.00 | 2.00 | 1.00 | 0.00 | 0.70 | 0.35 | 0.00 |
| No. 2 ＋ 10.20 | 6.87 | 2.00 | 2.00 | 13.74 | 0.70 | 0.70 | 4.81 |
| No. 2 ＋ 10.20 | 0.00 | 0.00 | 1.00 | 0.00 | 0.00 | 0.35 | 0.00 |
| No. 2 ＋ 10.65 | 0.45 | 0.00 | 0.00 | 0.00 | 0.00 | 0.00 | 0.00 |
| No. 2 ＋ 11.10 | 0.45 | 0.00 | 0.00 | 0.00 | 0.00 | 0.00 | 0.00 |
| No. 2 ＋ 11.10 | 0.00 | 2.00 | 1.00 | 0.00 | 0.70 | 0.35 | 0.00 |
| No. 3 | 8.90 | 2.06 | 2.03 | 18.07 | 0.70 | 0.70 | 6.23 |
| | 60.00 | | 小計 | 131.85 | | 小計 | 45.87 |

# 土 工 数 量 計 算 書

B-LINE

| ピッチ 20 m | | 床掘(A1) | | | 埋戻し(BF4) | | |
|---|---|---|---|---|---|---|---|
| 測 点 | 距離 (m) | 面積 (m) | 平均面積 (m) | 数量 (m3) | 面積 (m2) | 平均面積 (m2) | 数量 (m3) |
| No. 3 | 0.00 | 2.06 | 2.06 | 0.00 | 0.70 | 0.70 | 0.00 |
| No. 4 | 20.00 | 1.85 | 1.96 | 39.10 | 0.71 | 0.71 | 14.10 |
| No. 4 ＋ 1.24 | 1.24 | 1.85 | 1.85 | 2.29 | 0.71 | 0.71 | 0.88 |
| No. 4 ＋ 1.24 | 0.00 | 0.00 | 0.93 | 0.00 | 0.00 | 0.36 | 0.00 |
| No. 4 ＋ 1.64 | 0.40 | 0.00 | 0.00 | 0.00 | 0.00 | 0.00 | 0.00 |
| No. 4 ＋ 2.04 | 0.40 | 0.00 | 0.00 | 0.00 | 0.00 | 0.00 | 0.00 |
| No. 4 ＋ 2.04 | 0.00 | 1.85 | 0.93 | 0.00 | 0.71 | 0.36 | 0.00 |
| No. 4 ＋ 16.17 | 14.13 | 1.93 | 1.89 | 26.71 | 0.77 | 0.74 | 10.46 |
| No. 4 ＋ 16.17 | 0.00 | 0.00 | 0.97 | 0.00 | 0.00 | 0.39 | 0.00 |
| No. 4 ＋ 16.62 | 0.45 | 0.00 | 0.00 | 0.00 | 0.00 | 0.00 | 0.00 |
| No. 4 ＋ 17.07 | 0.45 | 0.00 | 0.00 | 0.00 | 0.00 | 0.00 | 0.00 |
| No. 4 ＋ 17.07 | 0.00 | 1.53 | 0.77 | 0.00 | 0.59 | 0.30 | 0.00 |
| No. 5 | 2.93 | 1.44 | 1.49 | 4.35 | 0.51 | 0.55 | 1.61 |
| No. 5 ＋ 6.50 | 6.50 | 1.44 | 1.44 | 9.36 | 0.51 | 0.51 | 3.32 |
| No. 5 ＋ 6.50 | 0.00 | 0.00 | 0.72 | 0.00 | 0.00 | 0.26 | 0.00 |
| No. 5 ＋ 6.90 | 0.40 | 0.00 | 0.00 | 0.00 | 0.00 | 0.00 | 0.00 |
| No. 5 ＋ 7.30 | 0.40 | 0.00 | 0.00 | 0.00 | 0.00 | 0.00 | 0.00 |
| No. 5 ＋ 7.30 | 0.00 | 1.44 | 0.72 | 0.00 | 0.51 | 0.26 | 0.00 |
| No. 6 | 12.70 | 1.41 | 1.43 | 18.10 | 0.48 | 0.50 | 6.29 |
| | | | | | | | |
| | 60.00 | | 小計 | 99.91 | | 小計 | 36.66 |

# 土 工 数 量 計 算 書

B-LINE

| ピッチ 20 m | | 床掘(A1) | | | 埋戻し(BF4) | | |
|---|---|---|---|---|---|---|---|
| 測 点 | 距離 (m) | 面積 (m) | 平均面積 (m) | 数量 (m3) | 面積 (m2) | 平均面積 (m2) | 数量 (m3) |
| No. 6 | 0.00 | 1.41 | 0.71 | 0.00 | 0.48 | 0.24 | 0.00 |
| No. 6 ＋ 1.11 | 1.11 | 1.38 | 1.40 | 1.55 | 0.47 | 0.48 | 0.53 |
| No. 6 ＋ 1.11 | 0.00 | 0.00 | 0.69 | 0.00 | 0.00 | 0.24 | 0.00 |
| No. 6 ＋ 1.51 | 0.40 | 0.00 | 0.00 | 0.00 | 0.00 | 0.00 | 0.00 |
| No. 6 ＋ 1.91 | 0.40 | 0.00 | 0.00 | 0.00 | 0.00 | 0.00 | 0.00 |
| No. 6 ＋ 1.91 | 0.00 | 1.38 | 0.69 | 0.00 | 0.47 | 0.24 | 0.00 |
| No. 6 ＋ 17.60 | 15.69 | 1.26 | 1.32 | 20.71 | 0.40 | 0.44 | 6.83 |
| No. 6 ＋ 17.60 | 0.00 | 0.00 | 0.63 | 0.00 | 0.00 | 0.20 | 0.00 |
| No. 6 ＋ 18.00 | 0.40 | 0.00 | 0.00 | 0.00 | 0.00 | 0.00 | 0.00 |
| No. 6 ＋ 18.40 | 0.40 | 0.00 | 0.00 | 0.00 | 0.00 | 0.00 | 0.00 |
| No. 6 ＋ 18.40 | 0.00 | 1.26 | 0.63 | 0.00 | 0.40 | 0.20 | 0.00 |
| No. 7 | 1.60 | 1.26 | 1.26 | 2.02 | 0.40 | 0.40 | 0.64 |
| No. 7 ＋ 12.60 | 12.60 | 1.24 | 1.25 | 15.75 | 0.40 | 0.40 | 5.04 |
| No. 7 ＋ 12.60 | 0.00 | 0.00 | 0.62 | 0.00 | 0.00 | 0.20 | 0.00 |
| No. 7 ＋ 13.00 | 0.00 | 0.00 | 0.00 | 0.00 | 0.00 | 0.00 | 0.00 |
| No. 7 ＋ 13.40 | 0.40 | 0.00 | 0.00 | 0.00 | 0.00 | 0.00 | 0.00 |
| No. 7 ＋ 13.40 | 0.00 | 0.00 | 0.00 | 0.00 | 0.00 | 0.00 | 0.00 |
| No. 7 ＋ 15.18 | 1.78 | 0.00 | 0.00 | 0.00 | 0.00 | 0.00 | 0.00 |
| | | | 小計 | 40.03 | | 小計 | 13.04 |
| | | | | | | | |
| | 34.78 | | 合 計 | 271.79 | | 合 計 | 95.57 |

# 土 工 数 量 計 算 書

B-LINE

| ピッチ 20 m | | 埋戻し(BF3) | | | | | |
|---|---|---|---|---|---|---|---|
| 測 点 | 距離 (m) | 面積 (m) | 平均面積 (m) | 数量 (m3) | 面積 (m2) | 平均面積 (m2) | 数量 (m3) |
| No. 0 | | 0.00 | | | | | |
| No. 0 ＋ 2.05 | 2.05 | 0.00 | 0.00 | 0.00 | | | |
| No. 0 ＋ 2.05 | 0.00 | 0.37 | 0.19 | 0.00 | | | |
| No. 0 ＋ 19.60 | 17.55 | 0.30 | 0.34 | 5.88 | | | |
| No. 0 ＋ 19.60 | 0.00 | 0.00 | 0.15 | 0.00 | | | |
| No. 1 | 0.40 | 0.00 | 0.00 | 0.00 | | | |
| No. 1 ＋ 0.40 | 0.40 | 0.00 | 0.00 | 0.00 | | | |
| No. 1 ＋ 0.40 | 0.00 | 0.30 | 0.15 | 0.00 | | | |
| No. 2 | 19.60 | 0.17 | 0.24 | 4.61 | | | |
| No. 2 ＋ 2.43 | 2.43 | 0.14 | 0.16 | 0.38 | | | |
| No. 2 ＋ 2.43 | 0.00 | 0.00 | 0.07 | 0.00 | | | |
| No. 2 ＋ 2.88 | 0.45 | 0.00 | 0.00 | 0.00 | | | |
| No. 2 ＋ 3.33 | 0.45 | 0.00 | 0.00 | 0.00 | | | |
| No. 2 ＋ 3.33 | 0.00 | 0.19 | 0.10 | 0.00 | | | |
| No. 2 ＋ 10.20 | 6.87 | 0.19 | 0.19 | 1.31 | | | |
| No. 2 ＋ 10.20 | 0.00 | 0.00 | 0.10 | 0.00 | | | |
| No. 2 ＋ 10.65 | 0.45 | 0.00 | 0.00 | 0.00 | | | |
| No. 2 ＋ 11.10 | 0.45 | 0.00 | 0.00 | 0.00 | | | |
| No. 2 ＋ 11.10 | 0.00 | 0.19 | 0.10 | 0.00 | | | |
| No. 3 | 8.90 | 0.17 | 0.18 | 1.60 | | | |
| | 60.00 | | 小計 | 13.78 | | | |

# 土 工 数 量 計 算 書

B-LINE

| ピッチ 20 m | | 埋戻し(BF3) | | | | | |
|---|---|---|---|---|---|---|---|
| 測　点 | 距離 (m) | 面積 (m) | 平均面積 (m) | 数量 (m3) | 面積 (m2) | 平均面積 (m2) | 数量 (m3) |
| No. 3 | 0.00 | 0.17 | 0.17 | 0.00 | | | |
| No. 4 | 20.00 | 0.00 | 0.09 | 1.70 | | | |
| | | | 小計 | 1.70 | | | |
| | 20.00 | | 合計 | 15.48 | | | |

# 舗 装 版 撤 去 ・ 復 旧 数 量 計 算 書

| A-LINE<br>ピッチ 20 m | | 舗装撤去・復旧 | | | | | |
|---|---|---|---|---|---|---|---|
| 測　点 | 距離<br>(m) | 幅員<br>(m) | 平均幅<br>(m) | 数量<br>(m2) | | | |
| No. 0 | | 0.00 | | | | | |
| No. 0 ＋ 0.80 | 0.80 | 2.38 | 1.19 | 0.95 | | | |
| No. 1 0.00 | 19.20 | 2.41 | 2.40 | 45.98 | | | |
| No. 2 0.00 | 20.00 | 2.42 | 2.42 | 48.30 | | | |
| No. 3 0.00 | 20.00 | 2.53 | 2.48 | 49.50 | | | |
| No. 4 0.00 | 20.00 | 2.50 | 2.52 | 50.30 | | | |
| No. 4 0.00 | 0.00 | 2.34 | | 0.00 | | | |
| No. 5 0.00 | 20.00 | 2.27 | 2.31 | 46.10 | | | |
| No. 5 ＋ 14.86 | 14.86 | 1.94 | 2.11 | 31.28 | | | |
| | | | | | | | |
| | | | | | | | |
| | | | | | | | |
| | | | | | | | |
| | | | | | | | |
| | | | | | | | |
| | | | | | | | |
| | | | | | | | |
| | | | | | | | |
| | | | | | | | |
| | | | | | | | |
| | 114.86 | | 小　計 | 272.41 | | | |

# 舗 装 版 撤 去 ・ 復 旧 数 量 計 算 書

| B-LINE<br>ピッチ 20 m | | 舗装撤去・復旧 | | | | | |
|---|---|---|---|---|---|---|---|
| 測　点 | 距離<br>(m) | 幅員<br>(m) | 平均幅<br>(m) | 数量<br>(m2) | | | |
| No. 0 0.00 | 0.00 | 0.00 | | 0.00 | | | |
| No. 0 ＋ 0.80 | 0.80 | 2.65 | 1.33 | 1.06 | | | |
| No. 1 0.00 | 19.20 | 2.59 | 2.62 | 50.30 | | | |
| No. 2 0.00 | 20.00 | 2.53 | 2.56 | 51.20 | | | |
| No. 2 ＋ 2.88 | 2.88 | 2.52 | 2.53 | 7.27 | | | |
| No. 2 ＋ 2.88 | 0.00 | 2.31 | | 0.00 | | | |
| No. 3 0.00 | 17.12 | 2.31 | 2.31 | 39.55 | | | |
| No. 4 0.00 | 20.00 | 2.22 | 2.27 | 45.30 | | | |
| No. 4 ＋ 16.61 | 16.61 | 2.25 | 2.24 | 37.12 | | | |
| No. 4 ＋ 16.61 | 0.00 | 2.02 | | 0.00 | | | |
| No. 5 0.00 | 3.39 | 1.96 | 1.99 | 6.75 | | | |
| No. 5 ＋ 6.89 | 6.89 | 1.97 | 1.97 | 13.54 | | | |
| No. 6 0.00 | 13.11 | 1.95 | 1.96 | 25.70 | | | |
| No. 6 ＋ 1.51 | 1.51 | 1.94 | 1.95 | 2.94 | | | |
| No. 7 0.00 | 18.49 | 1.87 | 1.91 | 35.22 | | | |
| No. 7 ＋ 13.00 | 13.00 | 1.87 | 1.87 | 24.31 | | | |
| No. 7 ＋ 15.05 | 2.05 | 1.87 | 1.87 | 3.83 | | | |
| | | | 小　計 | 344.1 | | | |
| | | | | | | | |
| | | | | | | | |
| | 155.05 | | 合　計 | 616.50 | | | |