ガントリークレーン２号機機器改修工事（Ｒ３）

図　面　目　録

図面番号	図　面　名　称	縮尺
01/03	位置図・配置図	──
02/03	ガントリークレーン２号機全体図	──
03/03	ヘッドブロック組立図	──

令和３年度

那覇港管理組合　企画建設部　計画建設課

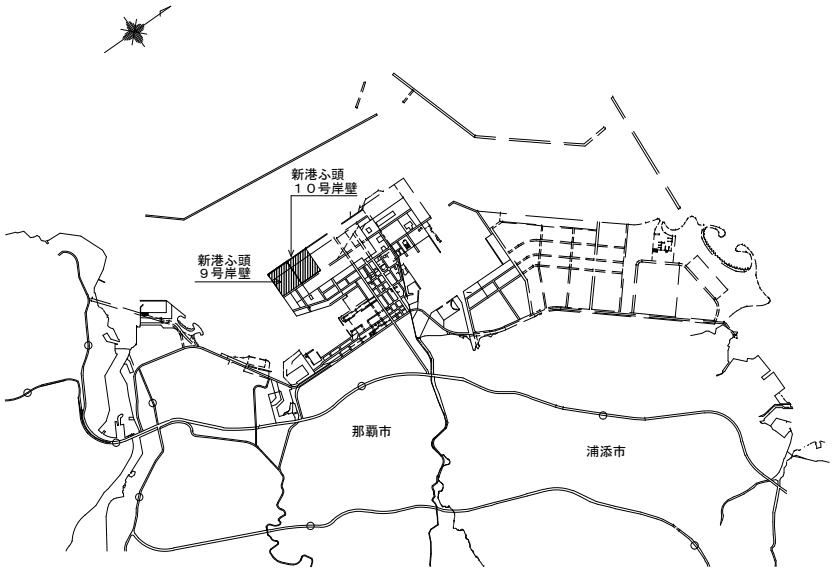

位　置　図　NO　SCALE

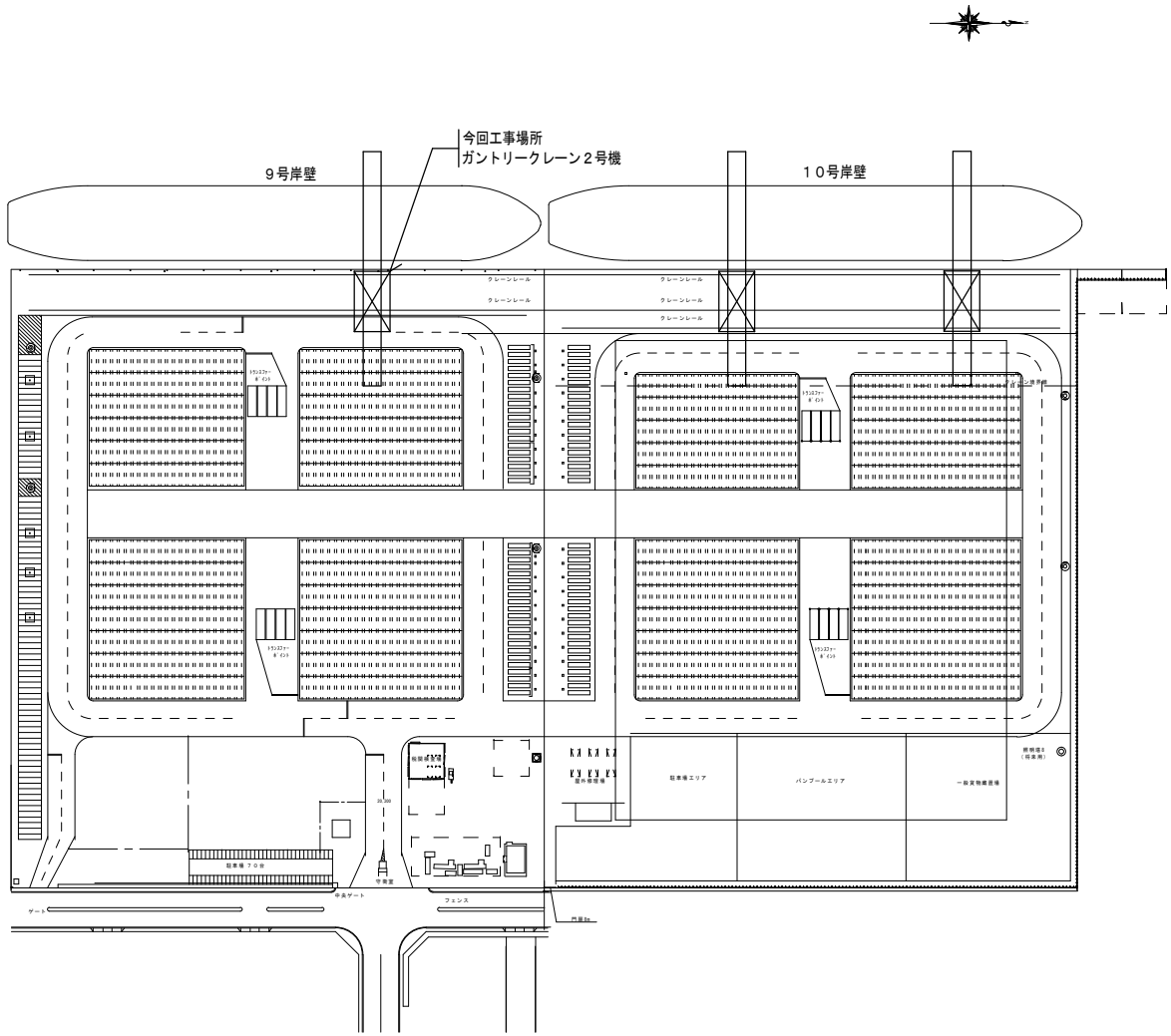

配　置　図　NO　SCALE

施工年度	令和３年度
工事名	ガントリークレーン２号機機器改修工事（Ｒ３）
工事場所	那覇港新港ふ頭地区
図面名称	位置図・配置図
図面縮尺	NO SCALE
図面番号	01/03
	那覇港管理組合　企画建設部　計画建設課

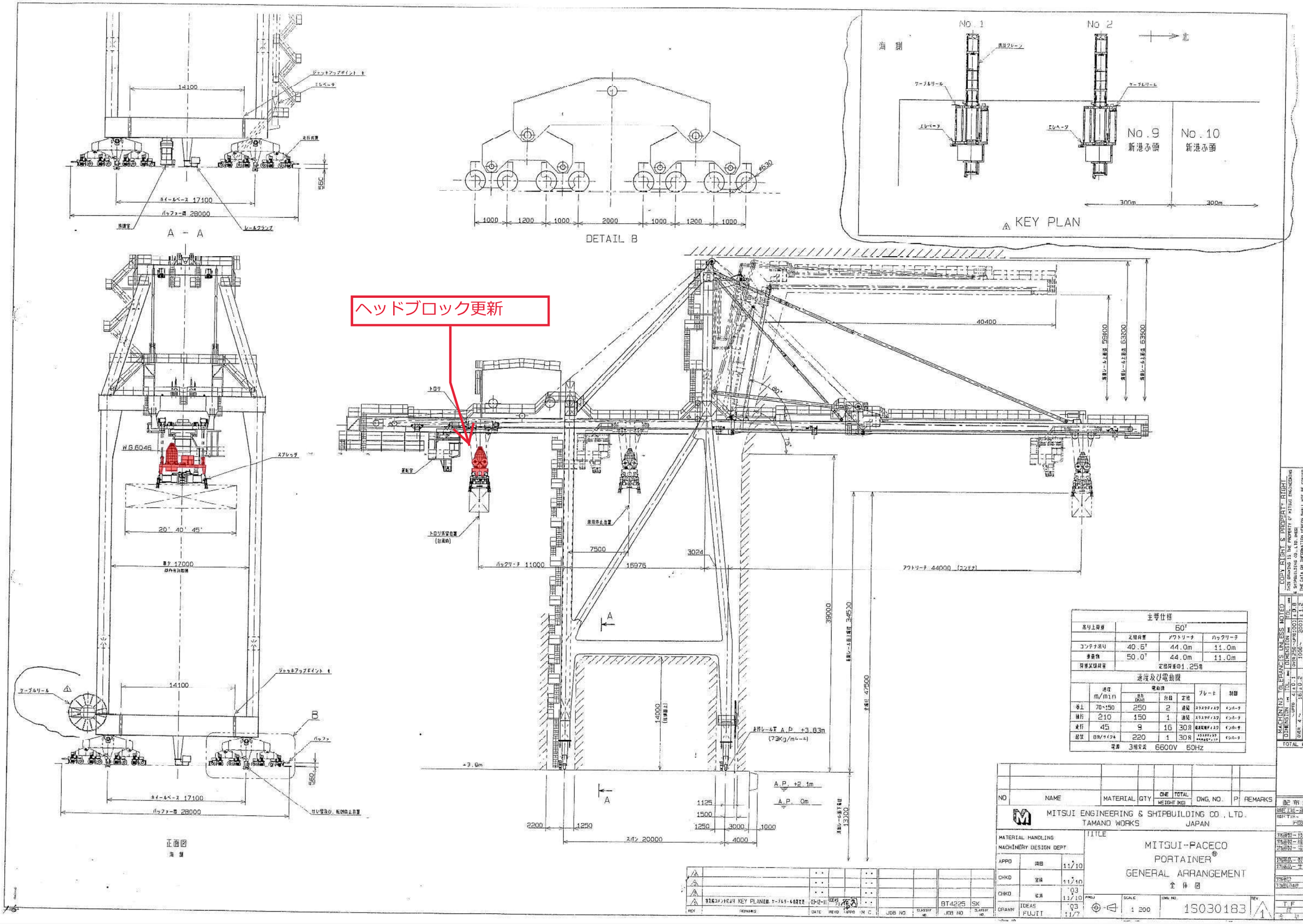

主要仕様			
吊り上荷重	60'		
	定格荷重	アウトリーチ	バックリーチ
コンテナ吊り	40.6T	44.0m	11.0m
多目的	50.0T	44.0m	11.0m
荷重試験荷重	定格荷重の1.25倍		

速度及び電動機

	速度 m/min	電動機 出力 (Kw)	台数	定格	ブレーキ	制御
巻上	70~150	250	2	連続	スラスタディスク	インバータ
横行	210	150	1	連続	スラスタディスク	インバータ
走行	45	9	16	30分	電磁常開ディスク	インバータ
起伏	89/タイプル	220	1	30分	スラスタディスク 常時電磁ディスク	インバータ

電源 3相交流 6600V 50Hz

NO	NAME	MATERIAL	QTY	ONE WEIGHT (KG)	TOTAL WEIGHT (KG)	DWG. NO.	P	REMARKS

MITSUI ENGINEERING & SHIPBUILDING CO., LTD.
TAMANO WORKS JAPAN

MATERIAL HANDLING MACHINERY DESIGN DEPT

APPD	浜田	11/10
CHKD	宮崎	11/10
CHKD	佐藤	'03 11/10
DRAWN	IDEAS FUJII	'03 11/7

TITLE
MITSUI-PACECO PORTAINER®
GENERAL ARRANGEMENT
全体図

PROJ. ⊕-⊲ SCALE 1:200 DWG. NO. 1S030183 REV. 1

REV	REMARKS	DATE	REVD	APPD	M.C.	JOB NO.	CLASSIFY NO.	JOB NO.	CLASSIFY NO.
1	寸法コメント及び KEY PLANの追加、ケーブルリールの追加	03.12.11	IDEAS					BT4225	SK

COPY RIGHT & PROPERTY RIGHT
THIS DRAWING IS THE PROPERTY OF MITSUI ENGINEERING & SHIPBUILDING CO., LTD. (MES)
THE DATA OR INFORMATION HEREON SHALL NOT BE COPIED, REPRODUCED, LOANED OR USED IN WHOLE OR IN PART, FOR ANY PURPOSE, WITHOUT A WRITTEN PERMISSION FROM MES.

MACHINING TOLERANCES UNLESS NOTED

DIMENSION	TOL.	DIMENSION	TOL.
OVER 4 ~UPTO 16	±0.1	OVER250~UPTO1000	±0.8
16 ~ 63	±0.3	1000~ 2000	±1.2
63 ~ 250	±0.5	2000~ 4000	±2
		4000~ 8000	±3

TOTAL WT.

配布先

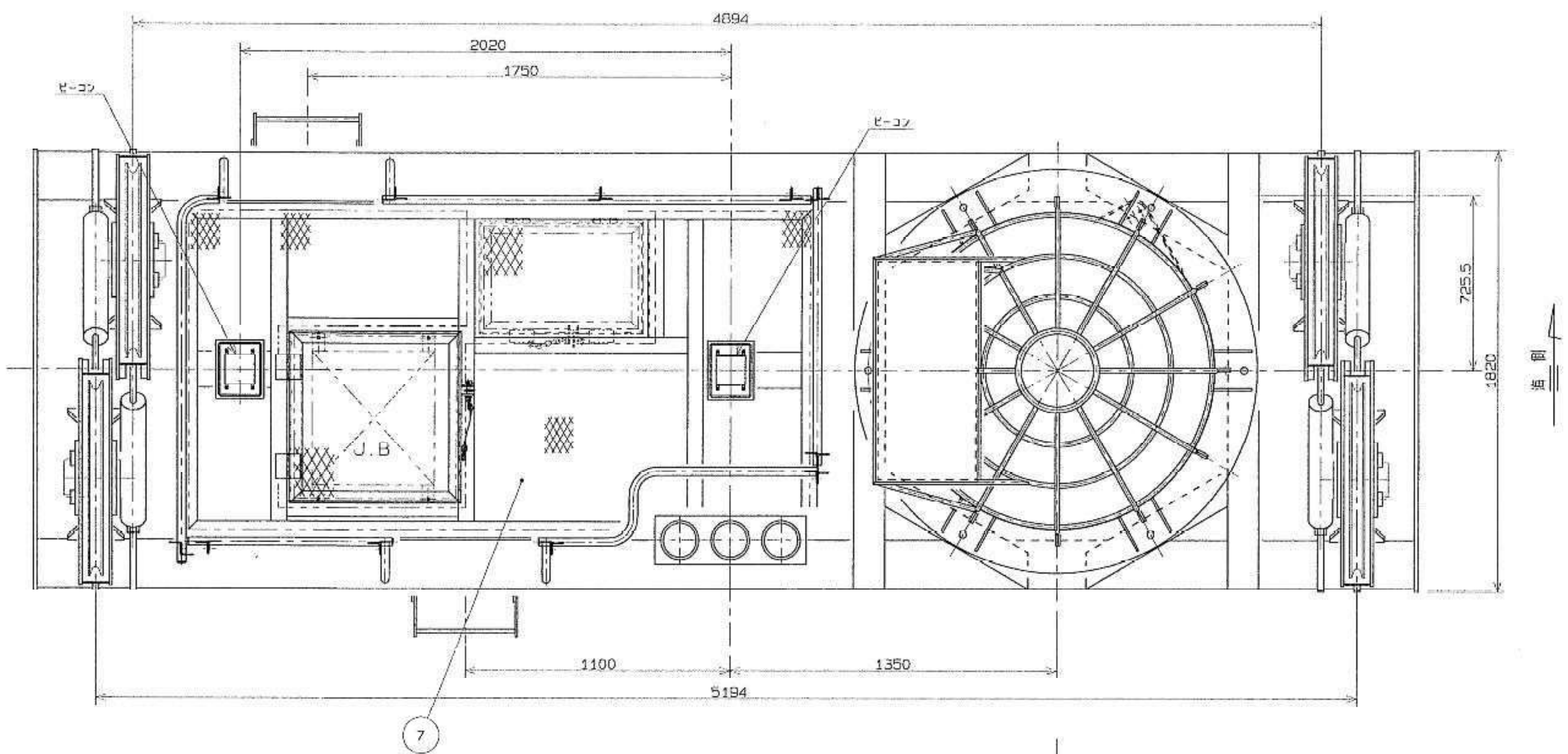

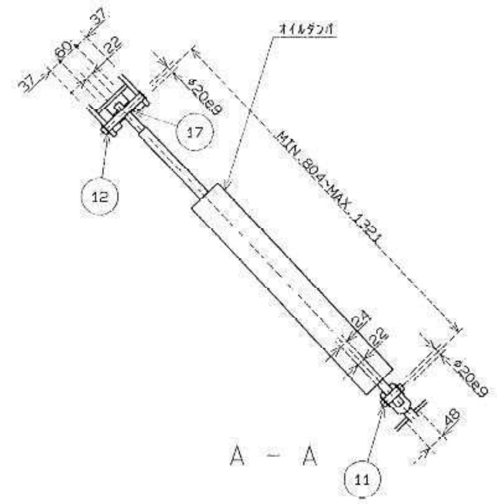

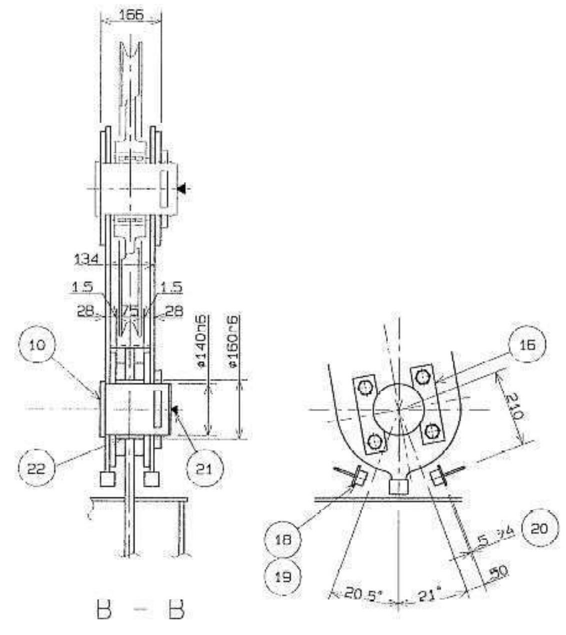

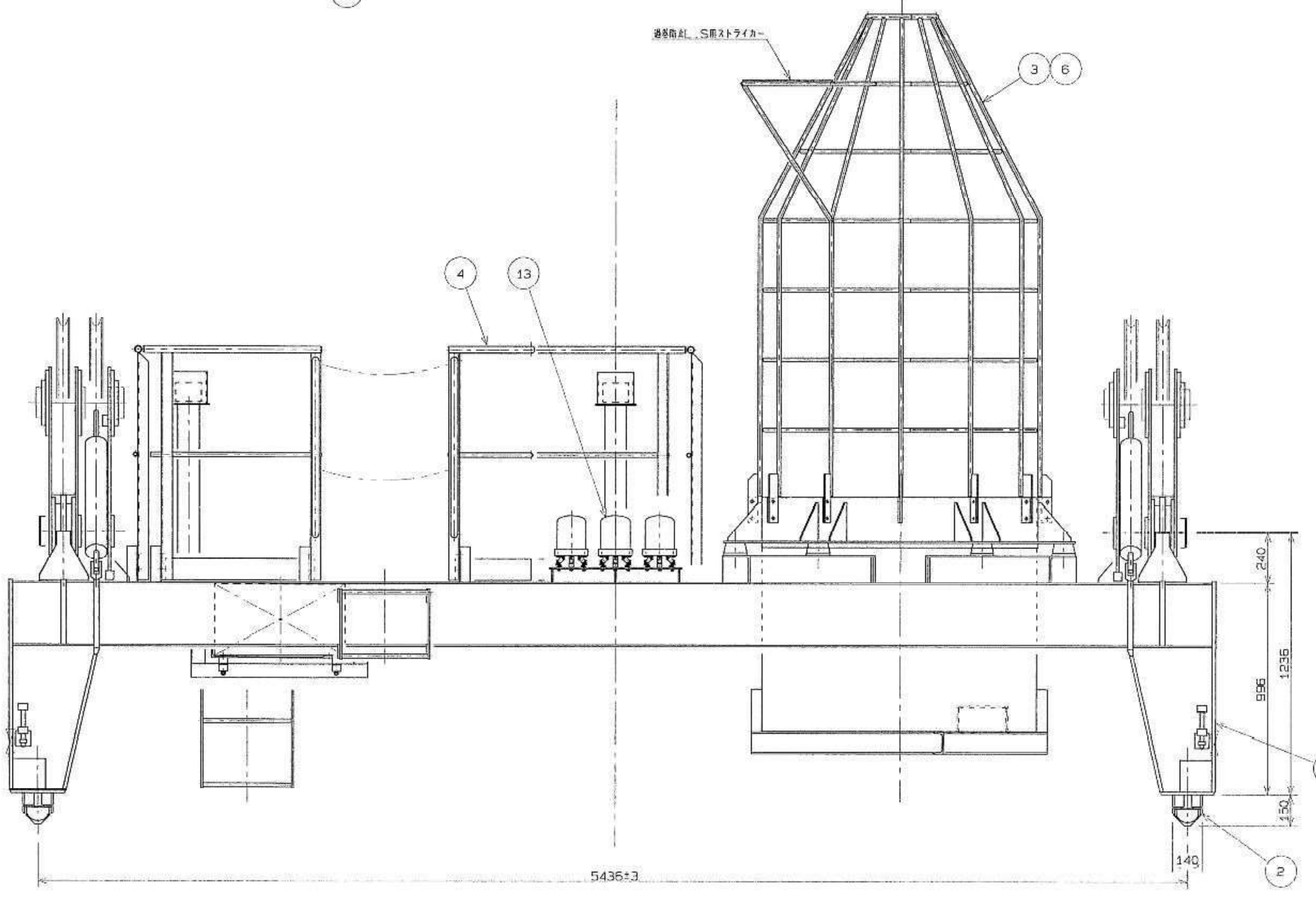

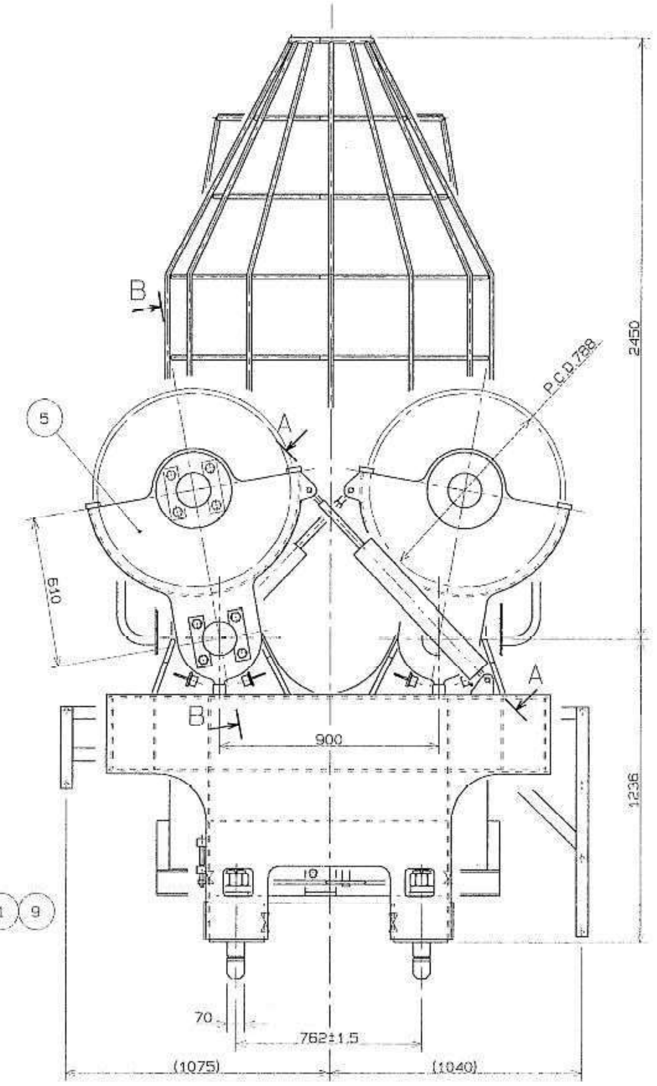

注記
HQHT. 焼入れ 焼戻し
HNR: 焼ならし

NO.	NAME	MATERIAL	QTY	ONE WEIGHT (KG)	TOTAL WEIGHT (KG)	DWG. NO.	P	REMARKS
22	オイレスブッシュ SPBL-14016075	オイレス#500SP	4				○	
21	グリースニップル A1/4	BsBM	4					
20	シム t1x5枚 φ50	C2801P	16					
19	6B, 6N, SW M5x25	SUS304	64					
18	バッファー	購入品	16				○	
17	ディスタンスピース DP-20	SS400	8					
16	キープレート A-PS 8	SS400	8					
15	BLANK							
14	BLANK							
13	表示灯取付図	SS400	1					
12	ピン	SCM440	4					
11	ピン(2)	HNR S45C	4					
10	リンク軸	HQHT S45C	4					
9	ヘッドブロック溶接部品取付図	SS400	1					
8	BLANK							
7	点検台	SS400	1					
6	防振ゴム取付図	購入品	6				○	
5	シーブフレーム	SM490A SM490YA SS400	4					
4	手摺取付図	SGP SS400	1					
3	ケーブルタブ	SS400	1					
2	ツイストロック組立図	HQHT SCM440	2					
1	ヘッドブロックフレーム	SM490A SM490YA SS400	1					

REV	REMARKS	DATE	REVD	APPD	M C	JOB NO	CLASSIF NO.	JOB NO.	CLASSIF NO.
4		. .			. .				
3		. .			. .				
2		. .			. .				
1		. .			. .			BT4225	SK

MITSUI ENGINEERING & SHIPBUILDING CO., LTD.
TAMANO WORKS JAPAN

MATERIAL HANDLING
MACHINERY DESIGN DEPT

APPD.		.
CHKD.	島崎	2.20
CHKD.	松藤	'04 2/20
DRAWN	IDEAS FUJII MIMURA	'04 2/20

TITLE
HEAD BLOCK ASSEMBLY
ヘッドブロック組立図

PROJ ⊚ ◁ | SCALE 1:15 | DWG NO 1S040022 | REV

CADAM ID | INF NO | REL NK

COPY RIGHT & PROPERTY RIGHT
THIS DRAWING IS THE PROPERTY OF MITSUI ENGINEERING & SHIPBUILDING CO., LTD.(MES)
THE DATA OR INFORMATION HEREON SHALL NOT BE COPIED, REPRODUCED, LOANED OR USED IN WHOLE OR IN PART, FOR ANY PURPOSE WITHOUT A WRITTEN PERMISSION FROM MES.

MACHINING TOLERANCES UNLESS NOTED

DIMENSION	TOL.	DIMENSION	TOL.
~ UPTO 4	±0.1	OVER 250 ~ UPTO 1000	±0.8
OVER 4 ~ 16	±0.2	1000 ~ 2000	±1.2
16 ~ 63	±0.3	2000 ~ 4000	±2
63 ~ 250	±0.5	4000 ~ 8000	±3

TOTAL WT.
KG

配布先
機E工務一課
機E工場一
デ技G
物流開一技
物流開一組
物流開一品
物流品一製
物流品一生
物流課
物流品管
T.F
IF

F S NO

51