数　量　総　括　表

工　種	種　別	細　別	規　格	単 位	数　量	備　考
案内板設置工						
	多言語標識					
		案内マップ	W460×H769	基	1.0	
		サイン誘導 (柱設置型　大柱)	W460×H769	基	4.0	
		サイン誘導 (柱設置型　小柱)	W250×H350	基	7.0	
		サイン誘導 (矢羽型)	W700×H200	基	1.0	

案内マップ　　数　量　計　算　書

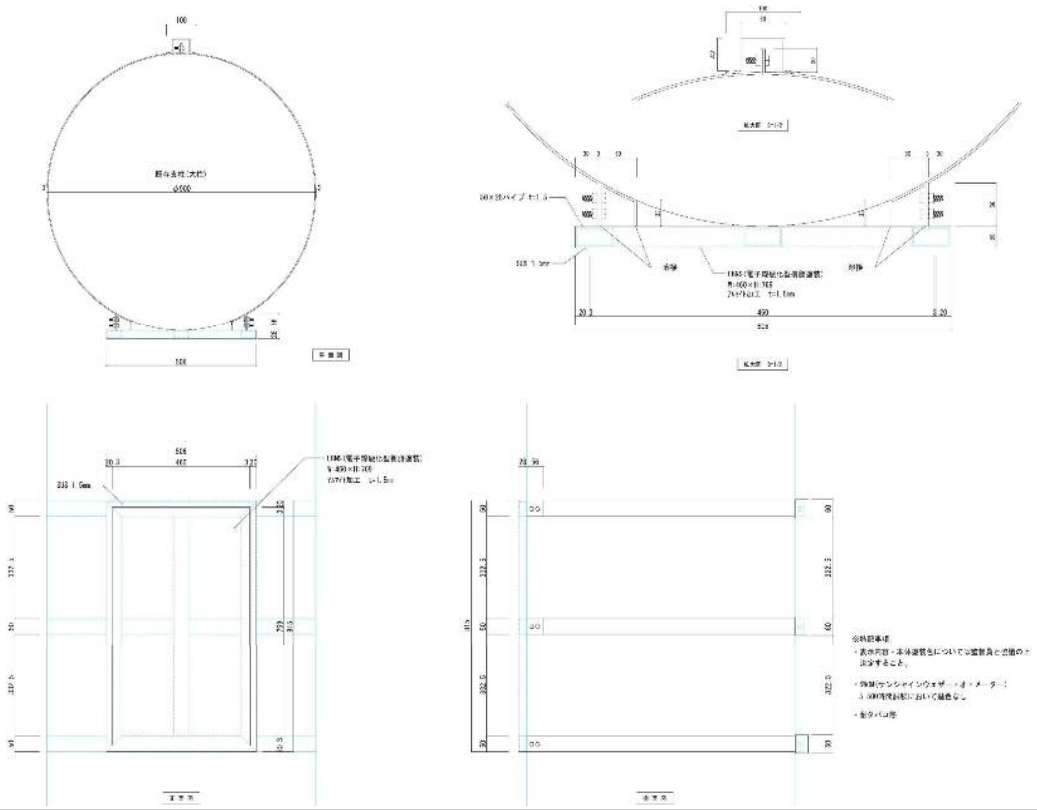

数　量　計　算　書

1基当り

名　称	材　料	計　算　式	数 量	単位
案内マップ				
	本体SUS加工	見積	1	基
	EBNSパネル W460×H769 電子線硬化型樹脂塗装	見積	1	枚
取付費		見積	1	基

誘導サイン(大柱)　　**数　量　計　算　書**

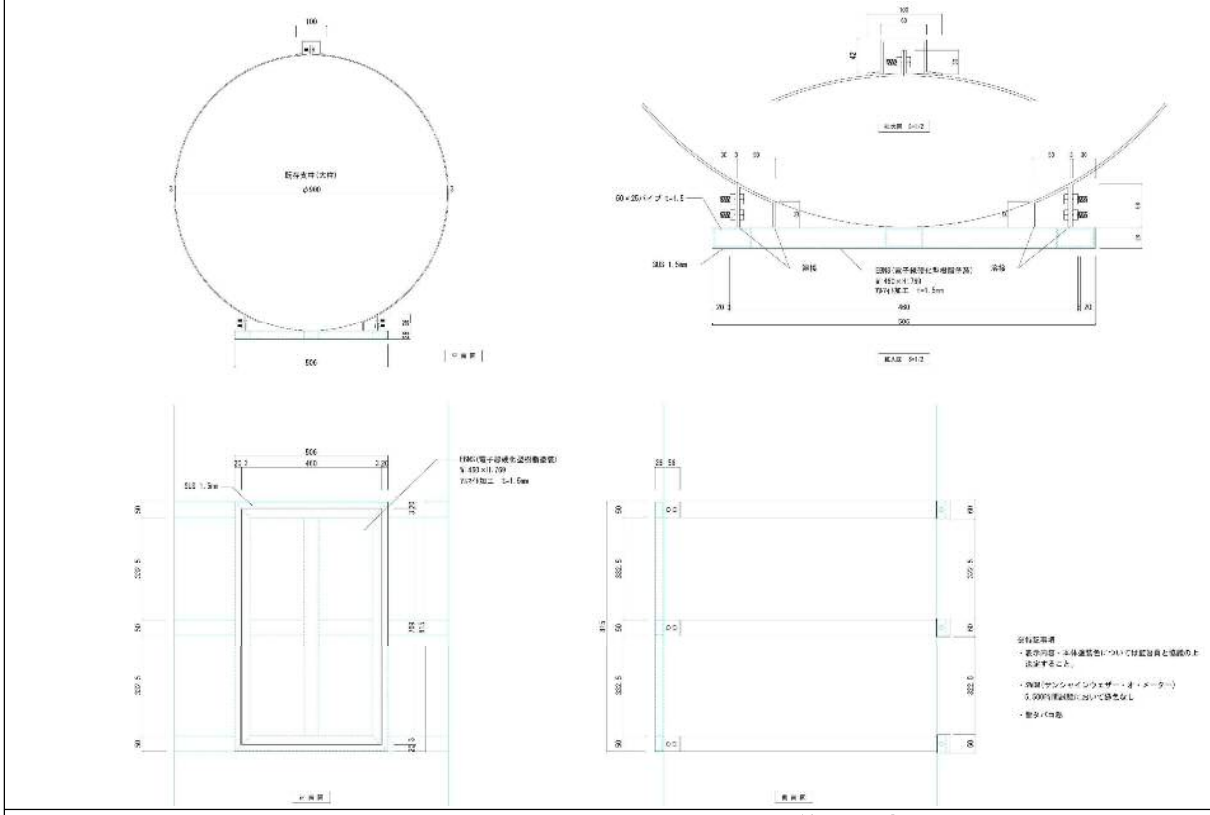

数　量　計　算　書

1基当り

名　称	材　料	計　算　式	数 量	単位
誘導サイン(大柱)				
	本体SUS加工	見積	1	基
	EBNSパネル W460×H769 電子線硬化型樹脂塗装	見積	1	枚
取付費		見積	1	基

誘導サイン(小柱)　　数　量　計　算　書

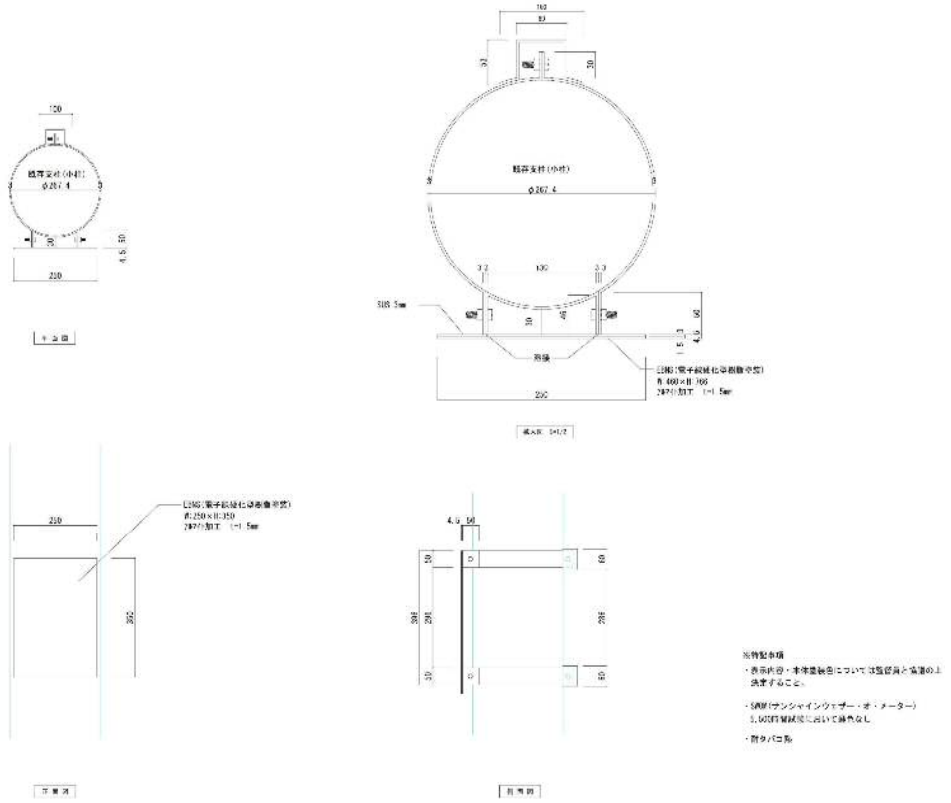

数　量　計　算　書

1基当り

名　称	材　料	計　算　式	数 量	単位
誘導サイン(小柱)				
	本体SUS加工	見積	1	基
	EBNSパネル W250×H350 電子線硬化型樹脂塗装	見積	1	枚
取付費		見積	1	基

誘導サイン(矢羽根型)　　数　量　計　算　書

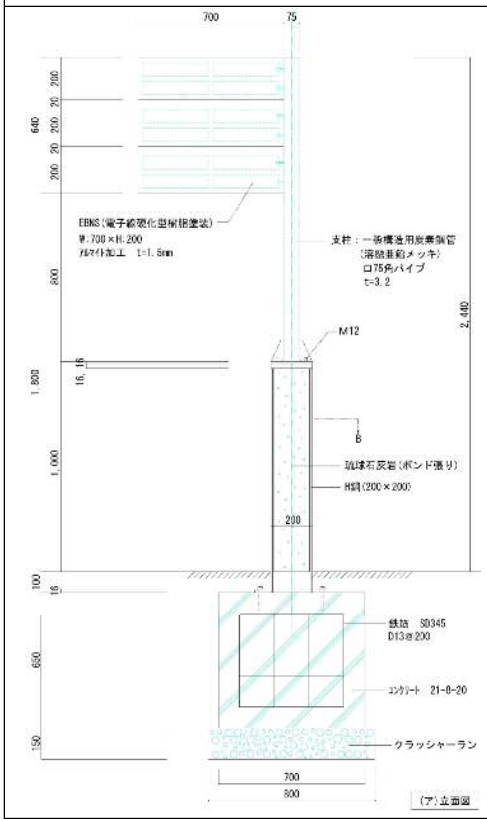

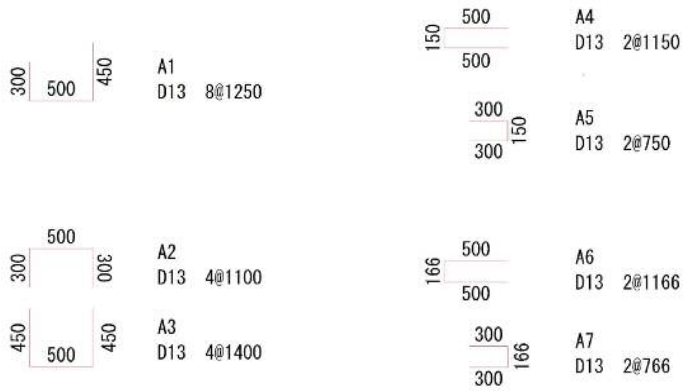

識別	径	長さ	本数	単位質量	1本あたり質量	質量	摘要
A 1	D13	1250	8	0.995	1.244	9.952	
2	〃	1100	4	0.995	1.095	4.380	
3	〃	1400	4	0.995	1.393	5.572	
4	〃	1150	2	0.995	1.144	2.288	
5	〃	750	2	0.995	0.746	1.492	
6	〃	1166	2	0.995	1.160	2.320	
7	〃	766	2	0.995	0.762	1.524	
						27.528 kg	

数　量　計　算　書

名　称	材　料	計　算　式	1基当り 数 量	単位
誘導サイン	自立式矢羽根型			
	本体ドブ漬け 石灰岩加工	見積	1	基
	EBNSパネル W700×H200 電子線硬化型樹脂塗装	見積	6	枚
据付		見積	1	基
道路土工				
床堀	土砂　小規模	0.8 × 0.8 × 0.90	0.57	m3
埋戻	土砂　小規模	0.8 × 0.8 × 0.90 − 0.64 × 0.15 − 0.31 基礎面積　基礎コン	0.17	m3
残土処理	DT4t、DID有、6km以下	0.57 − (0.17 ÷ 0.9)	0.38	m3
【基礎】				
基礎材	t=15cm RC-40 再生クラッシャーラン	0.8 × 0.8	0.64	m2
基礎コンクリート	21.0-8-20 小型構造物	(0.7 × 0.7 × 0.65)	0.31	m3
型枠		0.7 × 0.7 + (0.7 × 0.65) × 4	2.31	m2
鉄筋工	SD345 D13	27.528	27.5	kｇ