ガントリークレーン１号機撤去解体工事

図　面　目　録

図面番号	図　面　名　称	縮尺
01/04	位置図・配置図	―
02/04	ガントリークレーン全体図	―
03/04	機械室・電気室平面図	―
04/04	運転室平面図	―
		―
		―
		―
		―
		―
		―
		―
		―
		―

令和元年度

那覇港管理組合　総務部　業務課

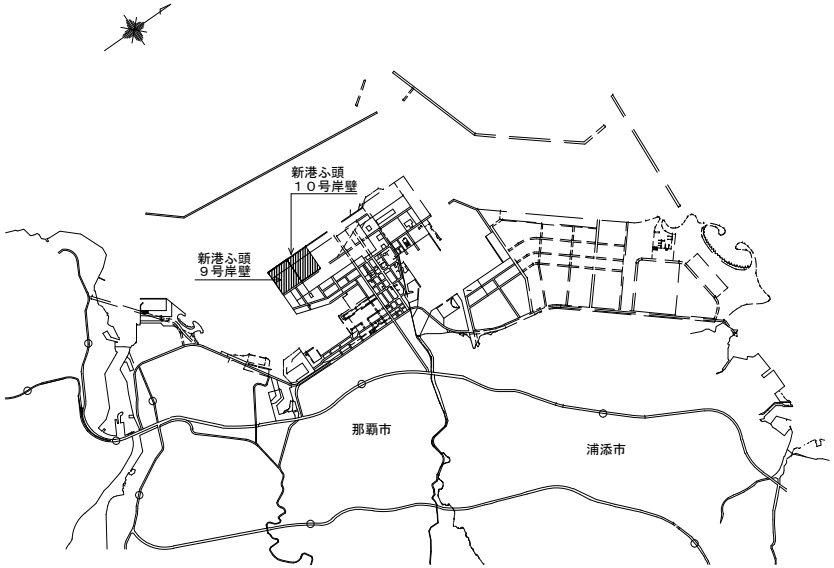

位　置　図　NO　SCALE

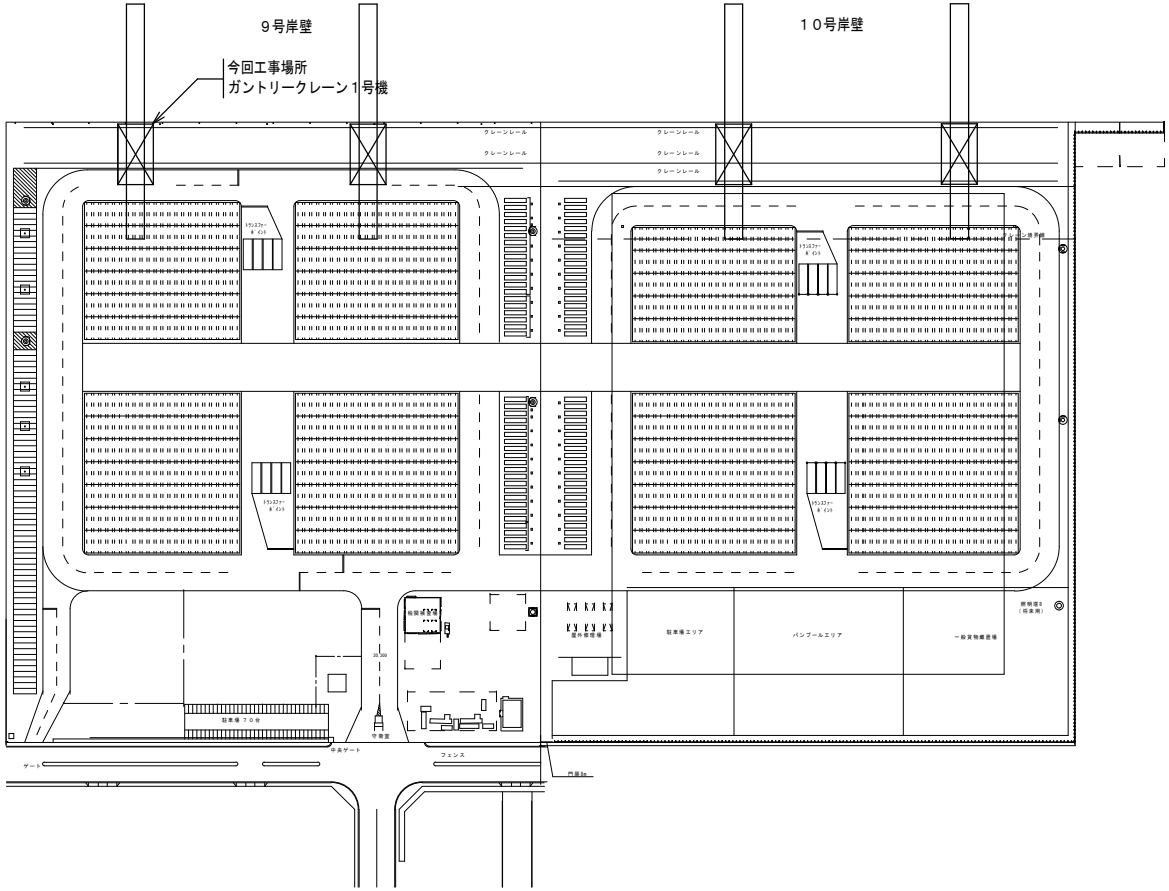

配　置　図　NO　SCALE

施工年度	令和元年度
工事名	ガントリークレーン１号機撤去解体工事
工事場所	那覇港新港ふ頭地区
図面名称	位置図・配置図
図面縮尺	NO SCALE
図面番号	01/04
	那覇港管理組合　総務部　業務課

ガントリークレーン全体図 s=1/200

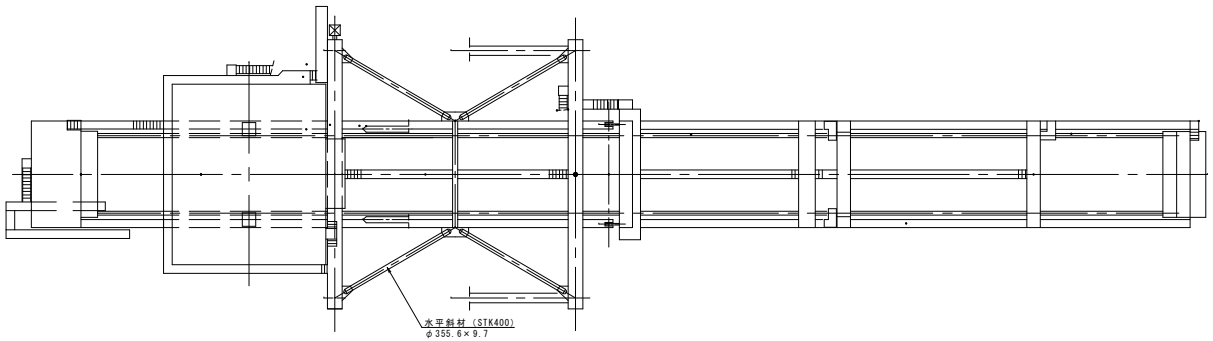

仕様						
定格荷重	20′40′45′コンテナ			40.6 t		
	重量物			50.0 t		
吊上荷重	57.0 t					
揚程	海側レール天より上に31.0m 下に12.0m 計43.0m					
横行距離	海側レールより海側に37.0m 陸側に30.0m 計67.0m					
給電方式	キャブタイヤーケーブル巻取式					
動作	速度	モーター				ブレーキ
		出力	回転数	定格		
巻上	50/120 m/min	350 kw×1台	650/1560	連続		油圧押上式ディスクブレーキ
横行	150 m/min	100 kw×1台	1750	連続		油圧押上式ディスクブレーキ
起伏	8分/サイクル	132 kw×1台	1750	30分		油圧押上式ディスクブレーキ
走行	45 m/min	15 kw×8台	1750	30分		直流電磁ディスクブレーキ
電源	3相 6600V 60HZ					
ロープ	巻上	JIS 6×WS(36)			種特種C25	
	横行	JIS 6×WS(36)			種B種C20	
	起伏	JIS 6×Fi(29)			種B種C31.5	

A－A 視面

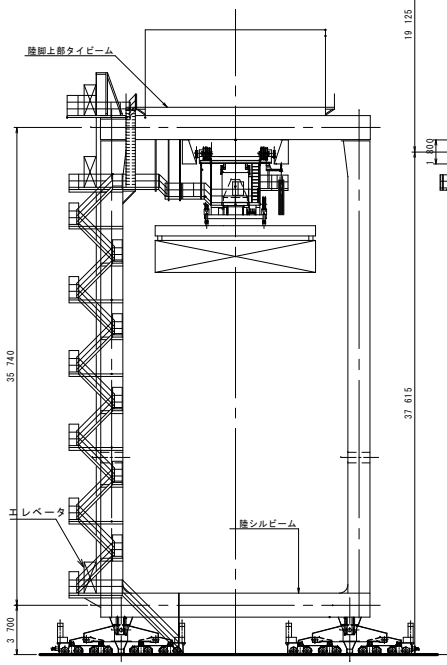

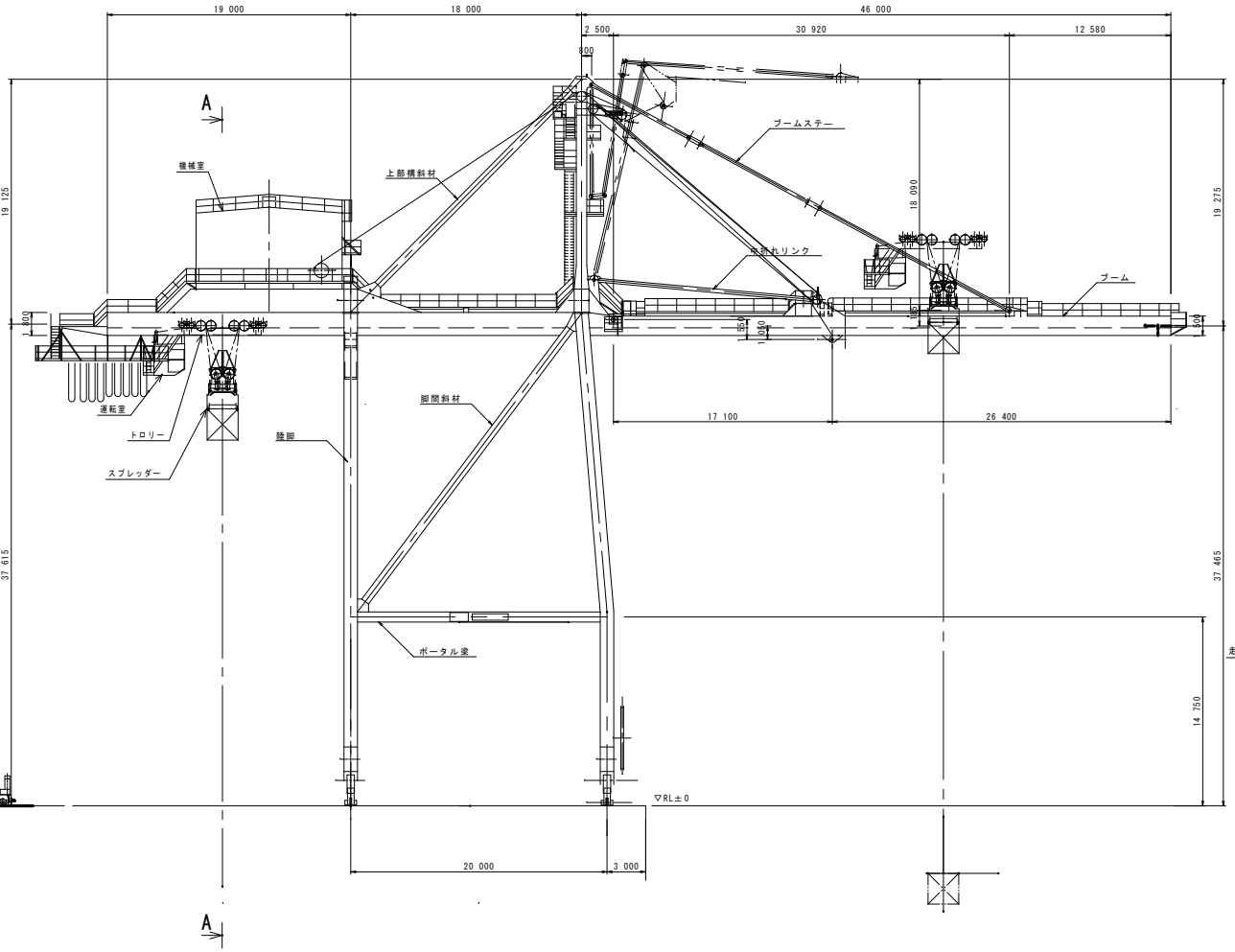

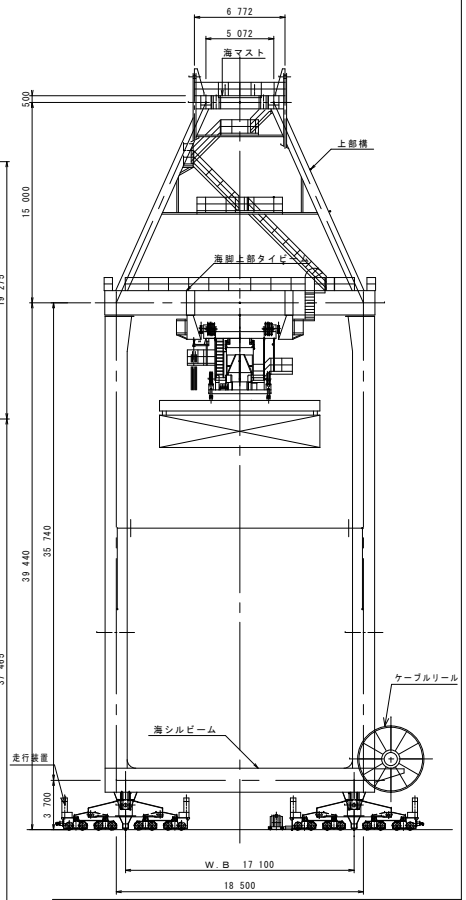

施工年度	令和元年度
工事名	ガントリークレーン1号機撤去解体工事
工事場所	那覇港新港ふ頭地区
図面名称	ガントリークレーン全体図
図面縮尺	NO SCALE
図面番号	02/04
	那覇港管理組合 総務部 業務課

1）主巻電源盤、主巻コンバータ盤、主巻インバータ盤

1．主巻電源盤１
2．主巻電源盤２
3．主巻コンバータ盤１
4．主巻コンバータ盤２
5．主巻インバータ盤１
6．主巻インバータ盤２

3）走行インバータ１、２

１－１．走行インバータ１：ＦＲＮ７５ＶＧ７Ｓ－４Ｚ耐塩仕様　１式
１－２．Ｔリンクカード：ＯＰＣ－ＶＧ７－ＴＬ　１枚
１－３．アダプタ　１個（インバータ取付用）
２－１．走行インバータ２：ＦＲＮ７５ＶＧ７Ｓ－４Ｚ耐塩仕様　１式
２－２．Ｔリンクカード：ＯＰＣ－ＶＧ７－ＴＬ　１枚
２－３．アダプタ　１個（インバータ取付用）

5）補機盤内ＰＬＣ

１．マウントベース：ＮＰ１ＢＳ－０８　２個
２．電源ユニット：ＮＰ１Ｓ－２２　２個
３．Ｔ－ＬＩＮＫリモートユニット：ＮＰ１Ｌ－ＲＴ１　２個
４．デジタル入力ユニット：ＮＰ１Ｘ１６０６－Ｗ　６個
５．デジタル出力ユニット：ＮＰ１Ｙ１６Ｒ－０８　４個
６．傾転モータ用インバータ：ＦＲＮ２．２Ｇ１Ｓ－４Ｊ　１個

9）電気室、盤用天井ファン

１．起伏・横行コンバータ盤用ファン：　　１個
２．起伏・横行インバータ盤用ファン：　　１個
３．走行インバータ盤用ファン：　　１個

１０）起伏・横行電動機ファンカバー

１．起伏電動機ファンカバー　１個
２．横行電動機ファンカバー　１個

4）ＭＩＣＲＥＸ盤内ＰＬＣ

１．マウントベース：ＮＰ１ＢＳ－１３　４個
２．電源ユニット：ＮＰ１Ｓ－２２　４個
3．CPUユニット：NP1PS-74R ＋ NP81VMES-01　1個
４．リモートユニット：ＮＰ１Ｌ－ＴＳ１　４個
５．Ｔ－ＬＩＮＫユニット：ＮＰ１Ｌ－ＴＬ１　２個
６．デジタル入力ユニット：ＮＰ１Ｘ３２０６－Ｗ　２個
７．デジタル入力ユニット：ＮＰ１Ｘ１６０６－Ｗ　１４個
８．デジタル出力ユニット：ＮＰ１Ｙ１６Ｒ－０８　６個
９．アナログ入力ユニット：ＮＰ１ＡＸＨ８Ｉ－ＭＲ　１個
１０．アナログ出力ユニット：ＮＰ１ＡＹＨ８Ｖ－ＭＲ　１個
１１．直流電源装置：ＥＷＳ－１００－４８　１個
１２．直流電源装置：Ｓ８ＶＳ－１２０２４　１個
１３．直流電源装置：Ｓ８ＶＳ－０１５２４　１個
１４．Ｐ－ＬＩＮＫユニット：ＮＰ１Ｌ－ＰＬ１　１個

6）起伏・横行インバータ盤面表示器

１．表示器：Ｖ８０６ＭＤ+ＣＵ０１　１個

2）起伏・横行コンバータ及びインバータ

１－１．起伏・横行コンバータ：ＲＨＣ１６０－４ＣＲ耐塩仕様　１式
１－２．アダプタ　１個（コンバータ取付用）
２－１．起伏・横行インバータ：ＦＲＮ１６０ＶＧ７Ｓ－４Ｚ耐塩仕様　１式
２－２．Ｔリンクカード：ＯＰＣ－ＶＧ７－ＴＬ　１枚
２－３．ＰＧ切換カード：ＭＣＡ－ＶＧ７－ＣＰＧ　１枚
２－４．アダプタ　１個（インバータ取付用）

１２）荷重計

２．変換器：ＬＣＴ－１６０　２台

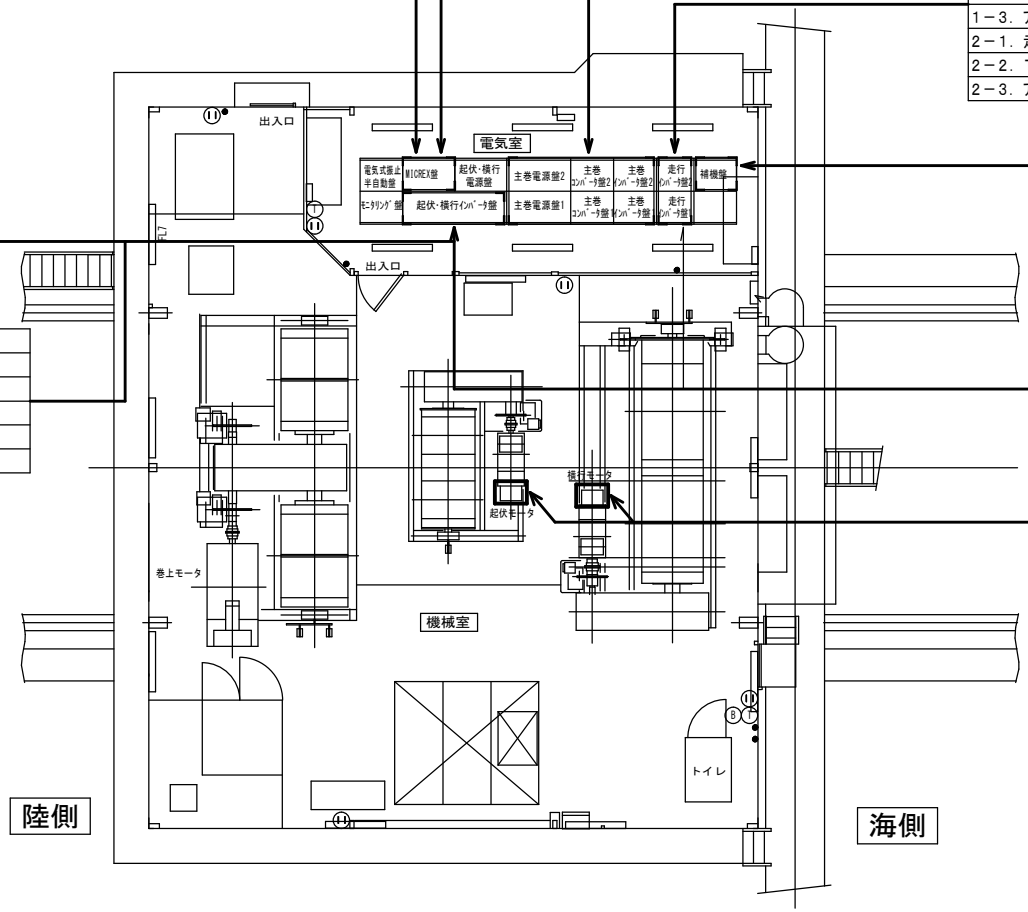

機械室・電気室平面図

施工年度	令和元年度
工事名	ガントリークレーン１号機撤去解体工事
工事場所	那覇港新港ふ頭地区
図面名称	機械室・電気室平面図
図面縮尺	NO SCALE
図面番号	03/04
	那覇港管理組合　総務部　業務課

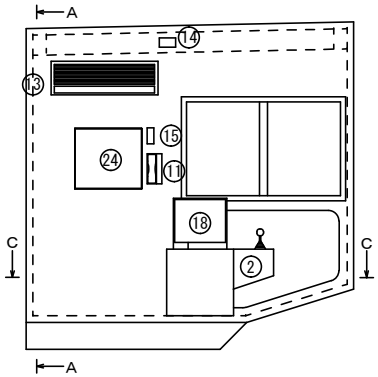

Ｂ－Ｂ矢視

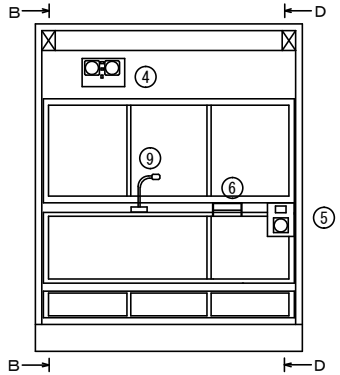

正　面

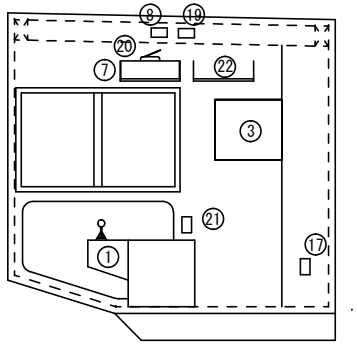

Ｄ－Ｄ矢視

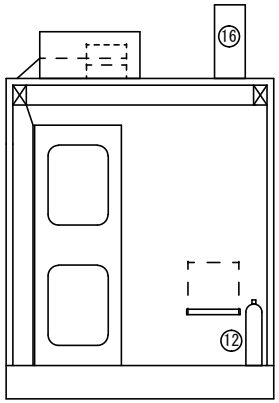

Ａ－Ａ矢視

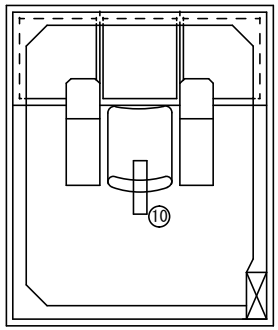

Ｃ－Ｃ断面

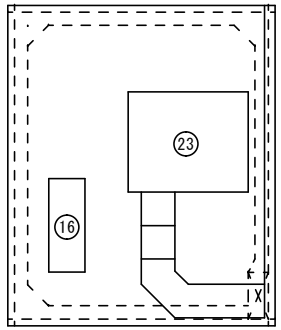

Ｃ－Ｃ矢視

運転室平面図

1	右操作盤	11	電話機	21	予定表照明コンセント
2	左操作盤	12	消火器	22	予備棚
3	運転室分電盤	13	エアコン室内ユニット	23	JB-2　中継端子箱
4	警報装置付風向風速計	14	同上用コンセント	24	曇止めヒター制御盤
5	揚程・荷重指示計	15	同上用リモコン		
6	スプレッダ動作表示灯	16	エアコン室外ユニット		
7	拡声器アンプ	17	点検用コンセント		
8	同上用コンセント	18	タッチパネル		
9	拡声器用マイク	19	ﾜｲﾔﾚｽ受信機ｺﾝｾﾝﾄ		
10	室内灯	20	ﾜｲﾔﾚｽ受信機		

施工年度	令和元年度
工事名	ガントリークレーン１号機撤去解体工事
工事場所	那覇港新港ふ頭地区
図面名称	運転室平面図
図面縮尺	NO SCALE
図面番号	04/04
那覇港管理組合　総務部　業務課	